GIROPES
SOLUTIONS DE PESAGE

GTC

CAPTEUR DE CHARGEMENT DE COMPRESSION

IP 68

CARACTÉRISTIQUES PRINCIPALES

Capteur de pesage de compression
Support élastique en acier inoxydable
Scellé hermétique, soudé avec laser
Etanchéité IP68 (EN60529)

APPLICATIONS

Capteur de chargement qui, grâce à sa finition à trous filetés, permet une compression plus verticale, étant parfait pour les bancs d'essai et les presses de vérification.

Précision homologuée à 2000 divisions OIML R60 Classe C

SPÉCIFICATIONS

Capacités nominales (Ln)	500-1000-2000-2500-5000-7500-1000-20000-30000 kg
Classe de précision	1000/2000
Impédance d'entrée	766Ω±2%
Impédance de sortie	700±3Ω
Tensión d'entrée	5..12 V
Sensibilité nominale	2mV/V
Température de fonctionnement	-10 a +50ºC
Charge de service	150% (N.L.)
Carga de rotura	> 200 % (N.L.)
Tolérance de sensibilité	+/- 0.1% (N.L.)
Effet de la température sur la sensibilité(-10...+40ºC)	<+/-0.001%/ºC
Effet de la température à zero (-10...+50ºC)	<+/-0.002%/ºC
Maximale erreur combinée	<+/- 0.02 (N.L.)
Fluage dans 30 'à 20ºC	+/- 0.02%
Longueur de câble	5 m
Connexion électrique	a 4 fils (sense)

GTC

68 IP

min 500 kg
max 30.000 kg

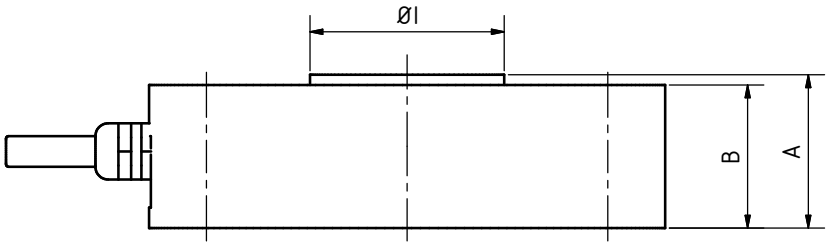

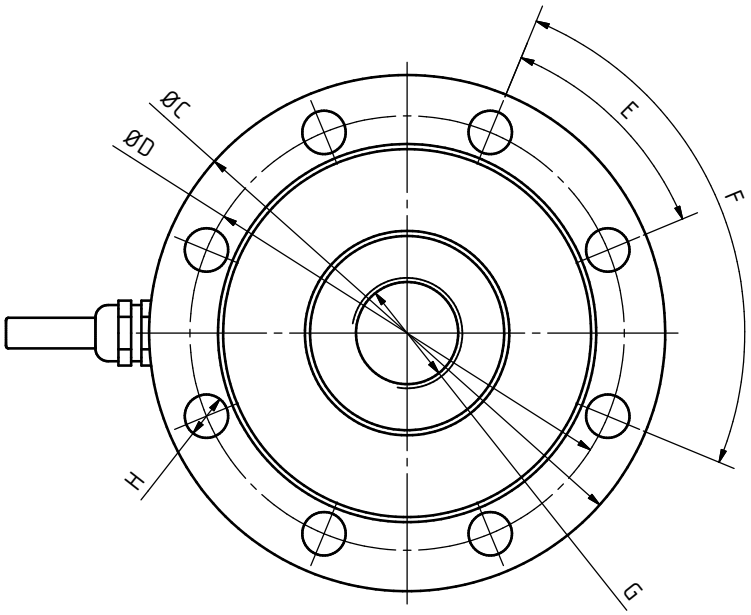

Dimensions (mm)

Capacités nominales	*A*	*B*	*C*	*D*	*E*	*F*	*G*	*H*	*I*
500...7500	30	28	101	85	45	90	M20 x1.5	8 x Ø8.5	38
10000...30000	40	39	150	125	30	60	M30 x1.5	12 x Ø10.5	50

Références

Code	*Capacités nominales - In (kg)*	*Classe de précision n. OIML*	*y= emax / vmin*
230906	500	C1 / C2	7500
230907	1000	C1 / C2	7500
230908	2000	C1 / C2	7500
230909	2500	C1 / C2	7500
230910	5000	C1 / C2	7500
230911	7500	C1 / C2	7500
230912	10000	C1 / C2	7500
230913	20000	C1 / C2	7500
230914	30000	C1 / C2	7500

GIROPES
SOLUTIONS DE PESAGE
www.giropes.com | giropes@giropes.com | Linkedin: giropes-sl
Pol. Empordà Internacional, C/Molló, 3 | 17469 VILAMALLA- (Girona) SPAIN
T(34) 972 527 212 · F(34)972 527 211