GIROPES
SOLUÇÕES DE PESAGEM

# PLATAFORMAS
# Pesa Rodas

**SISTEMAS DE PESAGEM PORTÁTEIS PARA EIXOS OU RODAS**

**2022**
*Catálogo*

PT

V1NP

QUALIDADE E CONFIABILIDADE MÁXIMA

**DESIGN**
E FABRICAÇAO PRÓPRIO

GIROPES

SOLUÇÕES DE PESAGEM

# GIROPES

## O VALOR DO PESO COMO INSPIRAÇÃO E PAIXÃO

Desde sua criação, a Giropes concebeu a pesagem como parte vital dos processos de produção e qualidade. Para isso, sempre investiu em I+D para poder oferecer as soluções de pesagem mais completas possíveis sem simplesmente oferecer sistemas simples de pesagem.

Com o desejo de melhoria contínua e esse forte investimento em I+D Giropes deixou de ser uma empresa metalúrgica focada no tratamento do metal para transformá-lo em elementos de um sistema de pesagem, para uma empresa de ponta que optou por oferecer todas as soluções que giram em torno desse processo complexo.

Nos últimos anos, a Giropes optou por um forte investimento em I+D incorporando em seus catálogos visores de peso de produção própria, automações completas para todos os tipos de instalações e software de pesagem que permite um controle completo de suas instalações.

CONTROLE
máximo com
PORTABILIDADE
total
GESDYN

# #Estação de controlo de peso portátil

A fácil instalação do sistema de pesagem a certa distância do visor portátil para controlo do peso proporciona segurança e previne possíveis acidentes relacionados com os veículos que se pesam.

Desenhado como um sistema completo para controlo de excesso de peso de veículos.

# #Quando se realiza a pesagem de veículos?

A parte do controlo realizada pelas autoridades rodoviárias, a pesagem de veículos é extremamente importante noutros âmbitos do setor automobilístico e aeronáutico:

» ***no desenho e lançamento para o mercado de novos modelos***

» ***Nas reparações estruturais ou acidentes que tenham afetado uma ou várias rodas***

» ***em veículos velhos que apresentem deformações ou deterioração nas suspensões***

» ***Em veículos com suspensões de rosca ou reguláveis que podem não estar corretamente ajustadas***

## *CONTROLO DO TRÁFEGO RODOVIÁRIO*

Sistemas de pesagem portátil utilizados pelas autoridades competentes no controlo do peso por eixo ou rodas dos veículos an estrada.

## *AVIAÇÃO*

Balanças portáteis para pesagem de aviões. Permitem a análise do peso em todos os tipos de aeronaves, desde ultraligeiros a aviões executivos e grandes comerciais.

## *INDÚSTRIA AUTOMÓVEL*

Balanças portáteis para pesagem de carros de competição. Proporcionar segurança através do controlo de peso é vital para um setor onde se alcançam altas velocidades.

## *AGRICULTURA*

Balanças portáteis e acessórios utilizados para pesar veículos, contentores e paletes durante aplicações de mobilidade, mobilização e transporte / manuseamento de materiais.

# #operação de pesagem de veículos

### *SOMA DAS RODAS*

Numa única operação é obtido o resultado da pesagem de todo o veículo.

Isto envolve a pesagem simultânea de todas as rodas do veículo . Como tal, serão precisas tantas plataformas quantas rodas tiver.

### *PESAGEM DE VEÍCULOS POR CADA RODA*

A pesagem por roda é essencial para o equilíbrio correto do veículo e para a segurança nas travagens e acelerações do veículo ou na sua passagem por curvas.

### *PESAGEM POR EIXOS*

A pesagem por eixos permite saber em cada tipo de veículo a sua conformidade em termos de cargas máximas.
Para realizar uma pesagem precisa é necessário corrigir a diferença de altura dos restantes eixos, se for o caso, dependendo do veículo e compensá-la. Por isso é necessário a ajuda de tapetes de compensação.

## *SOMA DAS RODAS*

Pesagem simultânea de todas as rodas do veículo.

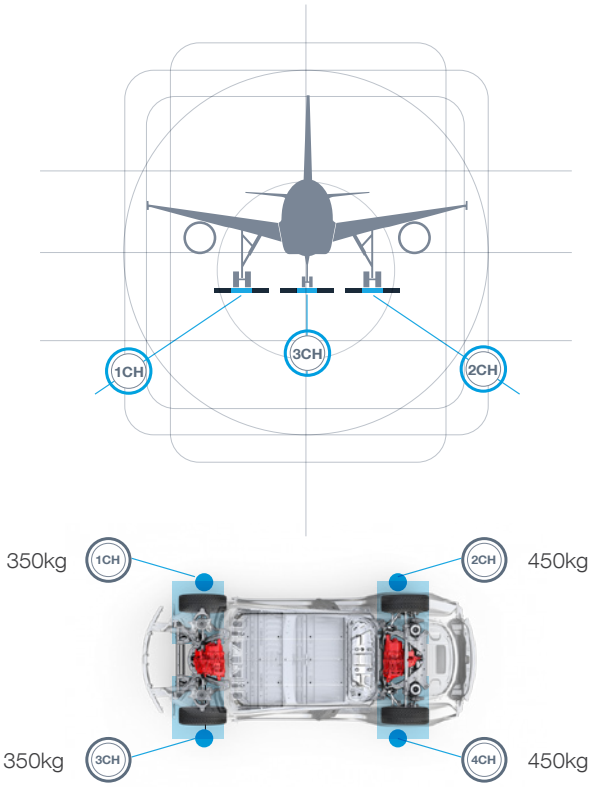


**1.600 kg**

## *SOMA DE EIXOS PESAGENS ESTÁTICAS 0 Km/h >>*

Pesagem do veículo por eixos.

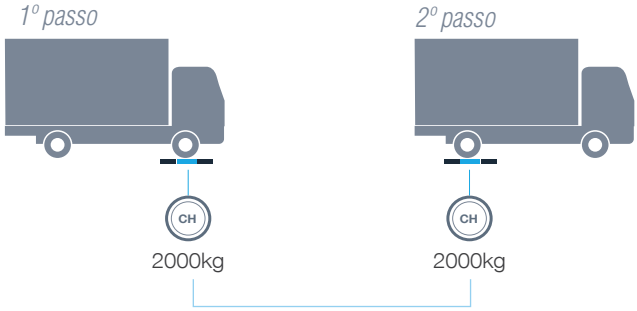


**4.000 kg**

# #nivelação

***PARA UM BOM RESULTADO DA PESAGEM PRECISA DE UMA ANÁLISE DE COMPENSAÇÃO DE NÍVEL***

Com os tapetes, é possível nivelar as rodas que estão em contacto com a plataforma e as que estão fora dela, obtendo assim maior precisão na pesagem.

Recomenda-se o uso destes tapetes de 3 metros.As rodas que estiverem a menos de 1 m de distância relativamente às que estão em contacto com a plataforma devem ser niveladas para obter o peso correto.

## *PESAGEM DINÂMICA - EIXOS 5 Km/h >>*

Pesagem do veículo por eixos

**32.000 kg**

# # pesar proporciona segurança pesagem portátil de eixos e rodas

***PESAGEM DE AERONAVES***

Peso a vácuo do fabricante.
Peso a vácuo operacional.
Peso máximo de aterrizagem (peso máximo em estrada; peso máximo no meomento da decolagem; peso máximo de transferência).

Finalmente, a operação da pesagem por roda serve para assinalar o centro de gravidade do avião com exatidão.

**Para a pesagem do centro de gravidade (balanceamento) das pequenas aeronaves utilizam-se quase exclusivamente sistemas portáteis.**

Cada avião é submetido a 3 operações de pesagem: 1 operação de pesagem contratual e 2 operações de pesagem de funcionamento. Uma operação de pesagem excecionalmente rápida tendo em conta a dificuldade de pesar e manusear objetos voluminosos.

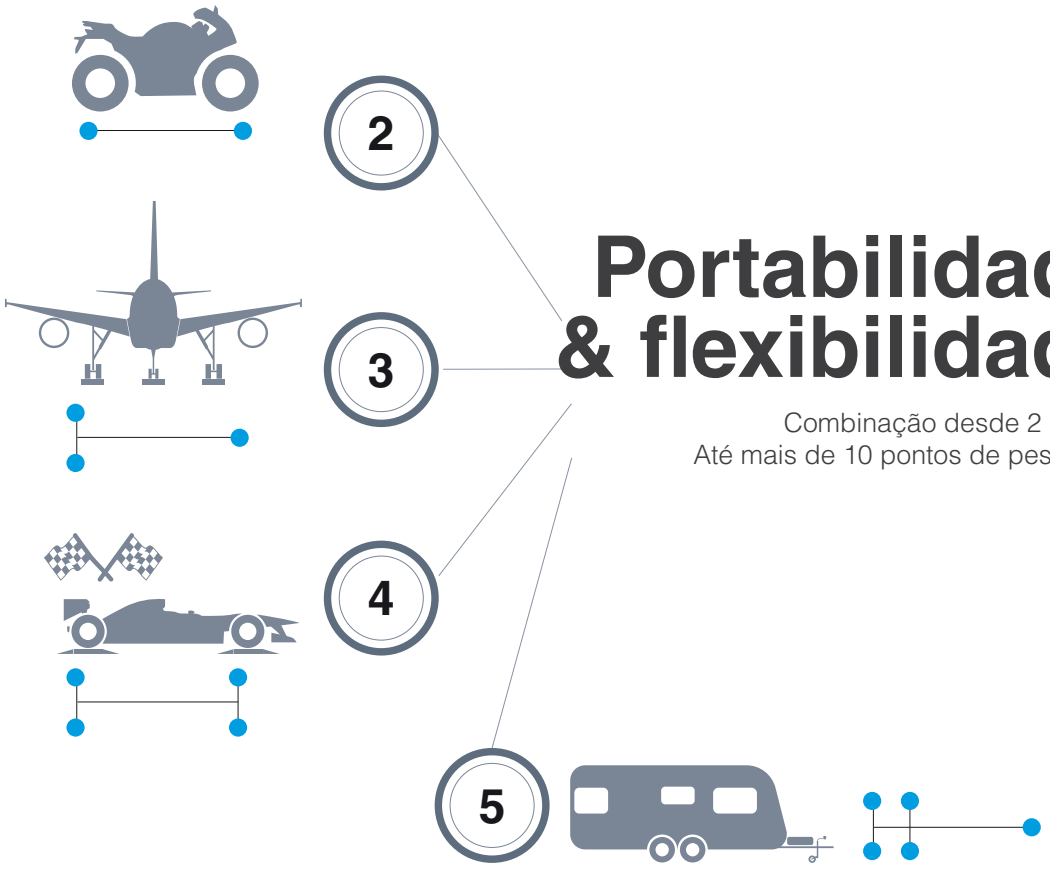


## Portabilidade & flexibilidade

Combinação desde 2 pontos
Até mais de 10 pontos de pesagem*

** Aplicações especiais a consultar*
*Cálculo do baricentro não disponível*

# ÍNDICE DE PRODUTOS

## PLATAFORMAS *PESADORAS DE RODAS DE BAIXO PERFIL*


**12 BPRC**

**12 BPRF**


Plataformas pesadoras de rodas de baixo perfil

## PLATAFORMAS *PESADORAS DE RODAS*


**14 BPRE**


Plataformas pesadoras de rodas de baixo perfil

## PLATFORMAS *PESA RUEDAS*


**16 PMQ**

**17 PMR**

**18 PMS**

**19 PMT**

**20 PMU**


Plataformas para sistema pesa ruedas

## ACESSÓRIOS


**21 MOLDURA PARA EMBUTIR**

**21 TAMPAS**


## VISOR *PESADOR DE RODAS*


**22 GI620 LCD**


Especialmente indicado para a pesagem e cálculo das coordenadas do centro de gravidade de veículos, camiões, aviões, containers, etc.de baixo perfil.

## SOFTWARE


**25 GIMANAGER**

**26 GESDYN**

**28 GESTRUCK**


Configuração e gestão do visor e das pesagens efetuadas.

## GARANTIA, RMA, CONDIÇÕES DE VENDA


**31 GARANTIA**

**32 RMA**

**33 CONDIÇÕES DE VENDA**

# BPR C/F

## PLATAFORMA DE BAIXO PERFIL

**2 OPÇÕES**
BPRC & BPRF

DESCRIÇÃO

Plataformas pesadora de rodas de baixo perfil, conectadas a um visor digital de peso para configurar sistemas de pesagem de veículos em pesagem estática e/ou dinâmico (para todos os veículos aprovados para a circulação em estrada). Aprovação Metrológica CE-M em pesagem estático Classe IIII.

## CARACTERÍSTICAS PRINCIPAIS

| | |
|---|---|
| **Estrutura** | Estrutura de alumínio |
| **Proteção** | IP66 |
| **Instalação** | Sobre o solo e embutida |
| | Conjunto de 2 plataformas para pesar um eixo |
| **Sobrecarga máxima aceitável** | 120% |
| **Temperatura de funcionamento** | -10ºC +50ºC |
| **Comprimento do cabo** | 15 metros |
| **Peso** | Versão C:23 kg e versão F:38 kg |
| **Versões** | BRPC |
| | BPRF |

## INCLUI

Cada plataforma é fornecida com uma mala de transporte para facilitar a manuseamento e utilização.

Fácil instalação: um conjunto de duas plataformas com tapetes para nivelar e o visor deve ser montada em menos de 10 minutos por uma única pessoa.
Conjunto de 2 plataformas para pesar um eixo

**VISOR OPCIONAL**
» SÉRIE GI620
Ver página 22

**FIRMWARE**
» Pesa eixos
» Pesa rodas

## OPCIONAIS

POSIBLE ACCESORIES

Conjunto de tapetes
Macos para embutir

POSSÍVEIS VISORES

GI620

## *IMPORTANTE*

No caso da soma de pesos de vários eixos, evitar a pesagem de cargas líquidas porque nesse caso a precisão e a repetibilidade não são suficientes.

A superfície de apoio abaixo das plataformas deve ser plana e estar bem nivelada para poder aguentar cargas de pelo menos 100 kg/cm2 (valor usual do betão 4.25)

Além da resistência superficial descrita, a base de apoio também deve aguentar sem ceder cargas concentradas de 1,5 vezes a capacidade máxima da plataforma.

As plataformas devem estar apoiadas sobre uma superfície áspera ou fixadas ao solo com os seus respetivos acessórios.

NOTA: comprovar sempre se todas as rodas estão à mesma altura (o ângulo resultante de um possível desnível deve ser inferior a 0,5°).

# BPR C/F

## PLATAFORMA DE BAIXO PERFIL

## DIMENÇÕES (mm)

### BPRC 800x350 mm (superfície de pesagem)

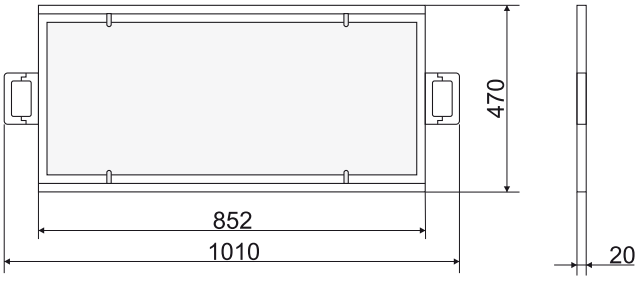


### BPRF 882x500 mm (superfície de pesagem)

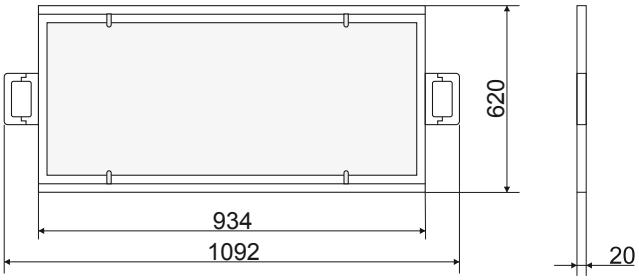

Pormenor de utilização com opcional tapete de 3m BPR C/F

Pormenor em utilização BPR C/F

Pormenor de montagem BPR C/F

Proteção de cabos BPR C/F

Espaço no porta-bagagens

### REFERÊNCIAS

| Referência | Peso (Kg) | Capacidade (kg) | Fração (kg) | # Código | |
|---|---|---|---|---|---|
| BPR10000C | 23 | 10000 | 5 | 190006 | |
| BPR15000C | 23 | 15000 | 5 | 190009 | |
| BPR10000F | 38 | 10000 | 5 | 190008 | |
| BPR15000F | 38 | 15000 | 5 | 190011 | |

### REFERÊNCIAS M

| Referência | Peso (Kg) | Capacidade (kg) | Fração (kg) | # Código | |
|---|---|---|---|---|---|
| M BPR10000CM | 23 | 10000 | 50 | 190007 | |
| M BPR15000CM | 23 | 15000 | 50 | 190010 | |
| M BPR10000FM | 38 | 10000 | 50 | 190039 | |
| M BPR15000FM | 38 | 15000 | 50 | 190038 | |

* As plataformas são fornecidas individualmente

### ACESSÓRIOS

| Descrição | # Código | |
|---|---|---|
| Conjunto de tapetes por plataforma (2u) 0,5m para BPRC | 190074 | |
| Conjunto de tapetes por plataforma (2u) 3m para BPRC | 190073 | |
| Conjunto de tapetes por plataforma (2u) 0,5m para BPRF | 190071 | |
| Conjunto de tapetes por plataforma (2u) 3m para BPRF | 190072 | |
| Conjunto de 2 molduras para embutir plataformas BPRC | 190001 | |
| Conjunto de 2 molduras para embutir plataformas BPRF | 190005 | |
| Visor GI620 LCD portátil (necessário escolher 1 firmware) | 210268 | |
| Firmware Pesador de rodas | 330006 | - |
| Firmware Pesador de eixos | 330007 | - |

# BPR$^{E}$

## PLATAFORMA DE BAIXO PERFIL

DESCRIÇÃO

Plataformas pesador de rodas conectáveis ao visor digital de peso GI620 para configurar sistemas portáteis de pesagem de veículos (camiões, carrinhas, pequenos veículos comerciais).

## CARACTERÍSTICAS PRINCIPAIS

| | |
|---|---|
| **Estrutura** | Alumínio |
| **Proteção** | IP66 |
| **Instalação** | De chão |
| **Sobrecarga máxima aceitável** | 120% |
| **Sobrecarga última** | 150% |
| **Temperatura de funcionamento** | -10ºC +50ºC |
| **Peso por plataforma** | 12 kg |
| **Comprimento do cabo** | 15 metros |
| **Versões** | 2000 kg |
| | 5000 kg |

## INCLUI

Cada plataforma inclui duas rampas de acesso em alumínio para facilitar o acesso das rodas sobre a plataforma.

Cada plataforma é fornecida com um mala de transporte.

Fácil e rápida instalação. Um conjunto de 2 plataformas e respetivo visor pode ser montado em menos de 10 minutos por uma única pessoa.

**VISOR OPCIONAL**
» SÉRIE GI620
Ver página 22

**FIRMWARE**
» Pesa eixos
» Pesa rodas

## *IMPORTANTE*

No caso da soma de pesos de vários eixos, evitar a pesagem de cargas líquidas porque nesse caso a precisão e a repetibilidade não são suficientes.

A superfície de apoio abaixo das plataformas deve ser plana e estar bem nivelada para poder aguentar cargas de pelo menos 100 kg/cm2 (valor usual do betão 4.25)

Além da resistência superficial descrita, a base de apoio também deve aguentar sem ceder cargas concentradas de 1,5 vezes a capacidade máxima da plataforma.

As plataformas devem estar apoiadas sobre uma superfície áspera ou fixadas ao solo com os seus respetivos acessórios.

NOTA: comprovar sempre se todas as rodas estão à mesma altura (o ângulo resultante de um possível desnível deve ser inferior a 0,5°).

**DIMENÇÕES** (mm)

**BPRE** 402x332 mm

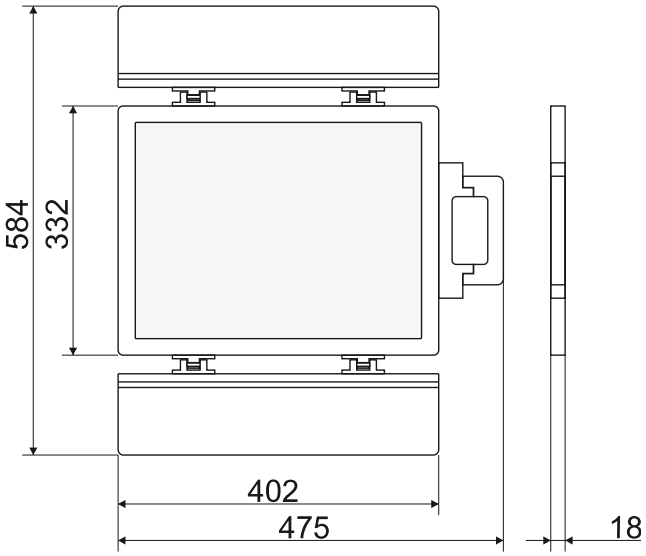


GIROPES

# BPR$^{E}$

## PLATAFORMA DE BAIXO PERFIL

Pormenor de utilização

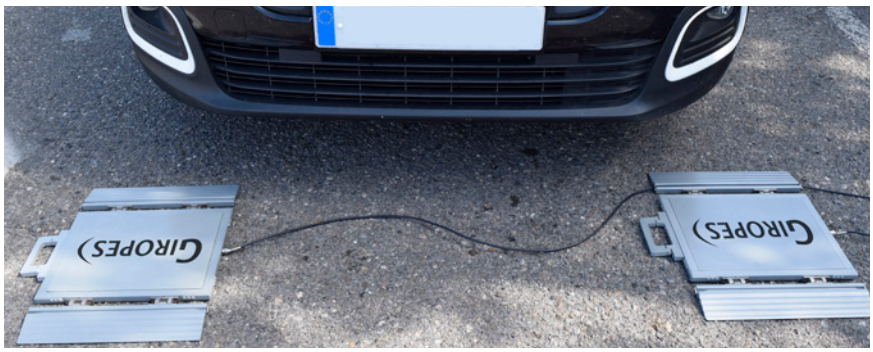

Pormenor passador de cabos

Pormenor de montagem de rampa

**REFERÊNCIAS** M

| Referência | Peso (Kg) | Capacidade (kg) | Fração (kg) | # Código | |
|---|---|---|---|---|---|
| M BPR2000E | 12 | 2000 | 1 | 190084 | |
| M BPR5000E | 12 | 5000 | 2 | 190085 | |

* As plataformas são fornecidas individualmente

Pormenor transporte

**ACESSÓRIOS**

| Descrição | # Código | |
|---|---|---|
| Visor GI620 LCD portátil (necessário escolher firmware) | 210268 | |
| Firmware Pesador de rodas | 330006 | - |
| Firmware Pesador de eixos | 330007 | - |

# PMQ

## PLATAFORMA
## Pesador de rodas

### PMQ
### 400 mm x 300 mm

Borracha antideslizante na parte inferior do pé para um melhor aderência com a superfície.

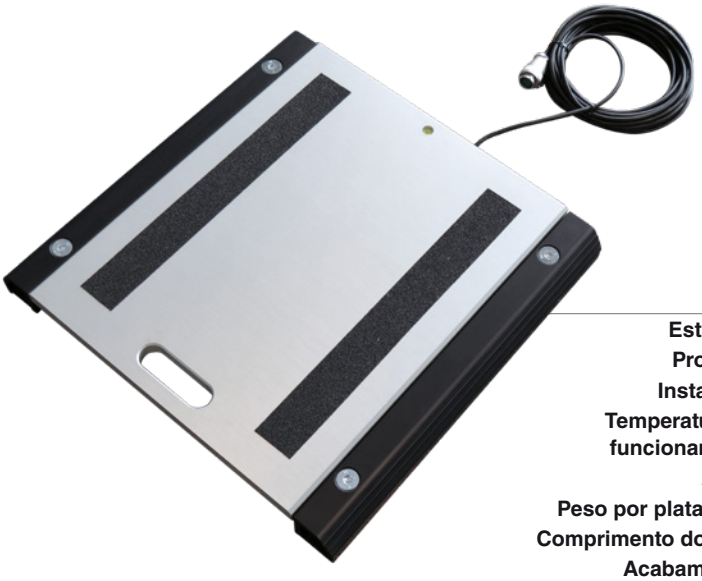

## CARACTERÍSTICAS PRINCIPAL

| | |
|---|---|
| **Estrutura** | Alumínio |
| **Proteção** | IP68 |
| **Instalação** | Sobre solo portátil |
| **Temperatura de funcionamento** | -10C° a +40C° |
| **Altura** | 58 mm |
| **Peso por plataforma** | 14 kg |
| **Comprimento do cabo** | 10 metros |
| **Acabamentos** | Anodizados em cor prateada e a plataforma e pés em preto. |
| **Versões** | para uso legal CE-M<br>para uso interno |

## *IMPORTANTE*

Borracha antideslizante na parte inferior do pé para um melhor aderência com a superfície.

Disponível em versão para Metrologia Legal.

Acabamentos anodizados em cor prateada e em preto na plataforma e pés

As plataformas devem estar apoiadas sobre uma superfície áspera ou fixadas ao solo com os seus respetivos acessórios.

NOTA: comprovar sempre se todas as rodas estão à mesma altura (o ângulo resultante de um possível desnível deve ser inferior a 0,5°).

## CARACTERÍSTICAS em versão metrologia legal

O peso por plataforma individual é utilizável em transações comerciais. As divisões CE-M fazem referência ao peso individual da plataforma

O peso total do veículo é utilizável para transações comerciais conforme aplicação do cliente

Sistemas pesadores de rodas onde o número de plataformas é igual ao número de rodas do veículo, esta aprovada, porque o peso do veículo é determinado com uma única pesagem.

Sistema Pesador de eixos apenas válidos para uso interno.

A divisão CE-M com a qual o peso total do veículo está indicado nos sistemas do pesador de rodas (4 plataformas) é igual às divisões das plataformas individuais.

### REFERÊNCIAS USO INTERNO

| Referência | Peso (Kg) | Capacidade (kg) | Fração (kg) | Fração CE-M (kg) | Célula inox # Código | | Célula níquel # Código | |
|---|---|---|---|---|---|---|---|---|
| PMQ0.6 | 14 | 600 | 0,1 | - | 190134 | | 190177 | |
| PMQ1.5 | 14 | 1500 | 0,2 | - | 190135 | | 190178 | |
| PMQ3 | 14 | 3000 | 0,5 | - | 190136 | | 190179 | |
| PMQ6 | 14 | 6000 | 1 | - | 190137 | | 190180 | |
| PMQ10 | 14 | 10000 | 2 | - | 190138 | | 190181 | |

### REFERÊNCIAS USO LEGAL CE-M M

| Referência | Peso (Kg) | Capacidade (kg) | Fração (kg) | Fração CE-M (kg) | # Código | | # Código | |
|---|---|---|---|---|---|---|---|---|
| M PMQ0.6M | 14 | 600 | - | 0,2 | 190186 | | 190195 | |
| M PMQ1.5M | 14 | 1500 | - | 0,5 | 190187 | | 190196 | |
| M PMQ3M | 14 | 3000 | - | 1 | 190188 | | 190197 | |
| M PMQ6M | 14 | 6000 | - | 2 | 190189 | | 190198 | |
| M PMQ10M | 14 | 10000 | - | 5 | 190190 | | 190199 | |

* Las plataformas son suministradas individualmente

**VISOR OPCIONAL**
» SÉRIE GI620
Ver página 22

**FIRMWARE**
» Pesa eixos
» Pesa rodas

### ACESSÓRIOS

| Descrição | # Código | |
|---|---|---|
| Visor GI620 LCD portátil (necessário escolher firmware) | 210268 | |
| Firmware Pesador de rodas | 330006 | - |
| Firmware Pesador de eixos | 330007 | - |

# PMR

## PLATAFORMA
## Pesador de rodas

**PMR**
**500 mm x 400 mm**

Borracha antideslizante na parte inferior do pé para um melhor aderência com a superfície.

## CARACTERÍSTICAS PRINCIPAL

| | |
|---|---|
| **Estrutura** | Alumínio |
| **Proteção** | IP68 |
| **Instalação** | Sobre solo portátil |
| **Temperatura de funcionamento** | -10C° a +40C° |
| **Altura** | 58 mm |
| **Peso por plataforma** | 18 kg |
| **Comprimento do cabo** | 10 metros |
| **Acabamentos** | Anodizados em cor prateada e a plataforma e pés em preto. |
| **Versões** | para uso legal CE-M<br>para uso interno |

## CARACTERÍSTICAS em versão metrologia legal

O peso por plataforma individual é utilizável em transações comerciais. As divisões CE-M fazem referência ao peso individual da plataforma

O peso total do veículo é utilizável para transações comerciais conforme aplicação do cliente

Sistemas pesadores de rodas onde o número de plataformas é igual ao número de rodas do veículo, esta aprovada, porque o peso do veículo é determinado com uma única pesagem.

Sistema Pesador de eixos apenas válidos para uso interno.

A divisão CE-M com a qual o peso total do veículo está indicado nos sistemas do pesador de rodas (4 plataformas) é igual às divisões das plataformas individuais.

## *IMPORTANTE*

Borracha antideslizante na parte inferior do pé para um melhor aderência com a superfície.

Disponível em versão para Metrologia Legal.

Acabamentos anodizados em cor prateada e em preto na plataforma e pés

As plataformas devem estar apoiadas sobre uma superfície áspera ou fixadas ao solo com os seus respetivos acessórios.

NOTA: comprovar sempre se todas as rodas estão à mesma altura (o ângulo resultante de um possível desnível deve ser inferior a 0,5°).

### REFERÊNCIAS USO INTERNO

| Referência | Peso (Kg) | Capacidade (kg) | Fração (kg) | Fração CE-M (kg) | Célula inox # Código | | Célula níquel # Código | |
|---|---|---|---|---|---|---|---|---|
| PMR1.5 | 18 | 1500 | 0,2 | - | 190041 | | 190100 | |
| PMR3 | 18 | 3000 | 0,5 | - | 190047 | | 190101 | |
| PMR6 | 18 | 6000 | 1 | - | 190050 | | 190102 | |
| PMR10 | 18 | 10000 | 2 | - | 190043 | | 190103 | |
| PMR15 | 18 | 15000 | 2 | - | 190046 | | 190104 | |

### REFERÊNCIAS USO LEGAL CE-M M

| Referência | Peso (Kg) | Capacidade (kg) | Fração (kg) | Fração CE-M (kg) | # Código | | # Código | |
|---|---|---|---|---|---|---|---|---|
| M PMR1.5M | 18 | 1500 | - | 0,5 | 190042 | | 190105 | |
| M PMR3M | 18 | 3000 | - | 1 | 190049 | | 190106 | |
| M PMR6M | 18 | 6000 | - | 2 | 190051 | | 190107 | |
| M PMR10M | 18 | 10000 | - | 5 | 190044 | | 190108 | |
| M PMR15M | 18 | 15000 | - | 5 | 190045 | | 190109 | |

* Las plataformas son suministradas individualmente

### ACESSÓRIOS

| Descrição | # Código | |
|---|---|---|
| Conjunto de 2 molduras para embutir em plataformas PMR (500x400mm) | 190002 | |
| Conjunto de 2 tampas para proteger em plataformas PMR (500x400mm) | 190048 | |
| Visor GI620 LCD portátil (necessário escolher firmware) | 210268 | |
| Firmware Pesador de rodas | 330006 | - |
| Firmware Pesador de eixos | 330007 | - |

**VISOR OPCIONAL**
» SÉRIE GI620
Ver página 22

**FIRMWARE**
» Pesa eixos
» Pesa rodas

# PMS

## PLATAFORMA Pesador de rodas

### PMS 700 mm x 450 mm

Borracha antideslizante na parte inferior do pé para um melhor aderência com a superfície.

Com rodas para facilitar o transporte.

## CARACTERÍSTICAS PRINCIPAL

| | |
|---|---|
| **Estrutura** | Alumínio |
| **Proteção** | IP68 |
| **Instalação** | Sobre solo portátil |
| **Temperatura de funcionamento** | -10C° a +40C° |
| **Altura** | 58 mm |
| **Peso por plataforma** | 26 kg |
| **Comprimento do cabo** | 10 metros |
| **Acabamentos** | Anodizados em cor prateada e a plataforma e pés em preto. |
| **Versões** | para uso legal CE-M<br>para uso interno |

## *IMPORTANTE*

Borracha antideslizante na parte inferior do pé para um melhor aderência com a superfície.

Disponível em versão para Metrologia Legal.

Acabamentos anodizados em cor prateada e em preto na plataforma e pés

As plataformas devem estar apoiadas sobre uma superfície áspera ou fixadas ao solo com os seus respetivos acessórios.

NOTA: comprovar sempre se todas as rodas estão à mesma altura (o ângulo resultante de um possível desnível deve ser inferior a 0,5°).

## CARACTERÍSTICAS em versão metrologia legal

O peso por plataforma individual é utilizável em transações comerciais. As divisões CE-M fazem referência ao peso individual da plataforma

O peso total do veículo é utilizável para transações comerciais conforme aplicação do cliente

Sistemas pesadores de rodas onde o número de plataformas é igual ao número de rodas do veículo, esta aprovada, porque o peso do veículo é determinado com uma única pesagem.

Sistema Pesador de eixos apenas válidos para uso interno.

A divisão CE-M com a qual o peso total do veículo está indicado nos sistemas do pesador de rodas (4 plataformas) é igual às divisões das plataformas individuais.

### REFERÊNCIAS USO INTERNO

| Referência | Peso (Kg) | Capacidade (kg) | Fração (kg) | Fração CE-M (kg) | Célula inox # Código | | Célula níquel # Código | |
|---|---|---|---|---|---|---|---|---|
| PMS | 26 | 6000 | 1 | - | 190057 | | 190110 | |
| PMS10 | 26 | 10000 | 2 | - | 190052 | | 190111 | |
| PMS15 | 26 | 15000 | 2 | - | 190055 | | 190112 | |

### REFERÊNCIAS USO LEGAL CE-M M

| Referência | Peso (Kg) | Capacidade (kg) | Fração (kg) | Fração CE-M (kg) | # Código | | # Código | |
|---|---|---|---|---|---|---|---|---|
| M PMS6M | 26 | 6000 | - | 2 | 190059 | | 190113 | |
| M PMS10M | 26 | 10000 | - | 5 | 190053 | | 190114 | |
| M PMS15M | 26 | 15000 | - | 5 | 190054 | | 190115 | |

* Las plataformas son suministradas individualmente

**VISOR OPCIONAL**
» SÉRIE GI620
Ver página 22

**FIRMWARE**
» Pesa eixos
» Pesa rodas

### ACESSÓRIOS

| Descrição | # Código | |
|---|---|---|
| Conjunto de 2 molduras para embutir plataformas em PMS (700x450mm) | 190003 | |
| Conjunto de 2 tampas para proteger plataformas em PMS (700x450mm) | 190056 | |
| Visor GI620 LCD portátil (necessário escolher firmware) | 210268 | |
| Firmware Pesador de rodas | 330006 | - |
| Firmware Pesador de eixos | 330007 | - |

GIROPES

# PMT

## PLATAFORMA Pesador de rodas

## PMT 900 mm x 500 mm

## CARACTERÍSTICAS PRINCIPAL

| | |
|---|---|
| **Estrutura** | Alumínio |
| **Proteção** | IP68 |
| **Instalação** | Sobre solo portátil |
| **Temperatura de funcionamento** | -10C° a +40C° |
| **Altura** | 58 mm |
| **Peso por plataforma** | 41 kg |
| **Comprimento do cabo** | 10 metros |
| **Acabamentos** | Anodizados em cor prateada e a plataforma e pés em preto. |
| **Versões** | para uso legal CE-M<br>para uso interno |

Borracha antideslizante na parte inferior do pé para um melhor aderência com a superfície.

Com rodas para facilitar o transporte.

## CARACTERÍSTICAS em versão metrologia legal

O peso por plataforma individual é utilizável em transações comerciais. As divisões CE-M fazem referência ao peso individual da plataforma

O peso total do veículo é utilizável para transações comerciais conforme aplicação do cliente

Sistemas pesadores de rodas onde o número de plataformas é igual ao número de rodas do veículo, esta aprovada, porque o peso do veículo é determinado com uma única pesagem.

Sistema Pesador de eixos apenas válidos para uso interno.

A divisão CE-M com a qual o peso total do veículo está indicado nos sistemas do pesador de rodas (4 plataformas) é igual às divisões das plataformas individuais.

## *IMPORTANTE*

Borracha antideslizante na parte inferior do pé para um melhor aderência com a superfície.

Disponível em versão para Metrologia Legal.

Acabamentos anodizados em cor prateada e em preto na plataforma e pés

As plataformas devem estar apoiadas sobre uma superfície áspera ou fixadas ao solo com os seus respetivos acessórios.

NOTA: comprovar sempre se todas as rodas estão à mesma altura (o ângulo resultante de um possível desnível deve ser inferior a 0,5°).

### REFERÊNCIAS USO INTERNO

| Referência | Peso (Kg) | Capacidade (kg) | Fração (kg) | Fração CE-M (kg) | Célula inox # Código | | Célula níquel # Código | |
|---|---|---|---|---|---|---|---|---|
| PMT6 | 41 | 6000 | 1 | - | 190067 | | 190116 | |
| PMT10 | 41 | 10000 | 2 | - | 190060 | | 190117 | |
| PMT15 | 41 | 15000 | 2 | - | 190062 | | 190118 | |
| PMT20 | 41 | 20000 | 2 | - | 190064 | | 190119 | |

### REFERÊNCIAS USO LEGAL CE-M M

| Referência | Peso (Kg) | Capacidade (kg) | Fração (kg) | Fração CE-M (kg) | # Código | | # Código | |
|---|---|---|---|---|---|---|---|---|
| M PMT6M | 41 | 6000 | - | 2 | 190068 | | 190120 | |
| M PMT10M | 41 | 10000 | - | 5 | 190061 | | 190121 | |
| M PMT15M | 41 | 15000 | - | 5 | 190063 | | 190122 | |
| M PMT20M | 41 | 20000 | - | 10 | 190065 | | 190123 | |

* Las plataformas son suministradas individualmente

### ACESSÓRIOS

| Descrição | # Código | |
|---|---|---|
| Conjunto de 2 molduras para embutir em plataformas PMT (900 x 500 mm) | 190004 | |
| Conjunto de 2 tampas para proteger em plataformas PMT (900 x 500 mm) | 190066 | |
| Visor GI620 LCD portátil (necessário escolher firmware) | 210268 | |
| Firmware Pesador de rodas | 330006 | - |
| Firmware Pesador de eixos | 330007 | - |

**VISOR OPCIONAL**
» SÉRIE GI620
Ver página 22

**FIRMWARE**
» Pesa eixos
» Pesa rodas

# PMU

## PLATAFORMA Pesador de rodas

### PMU 900 mm x 700 mm

Borracha antideslizante na parte inferior do pé para um melhor aderência com a superfície.

## CARACTERÍSTICAS PRINCIPAL

| | |
|---|---|
| **Estrutura** | Alumínio |
| **Proteção** | IP68 |
| **Instalação** | Sobre solo portátil |
| **Temperatura de funcionamento** | -10C° a +40C° |
| **Altura** | 75 mm |
| **Peso por plataforma** | 70 kg |
| **Comprimento do cabo** | 10 metros |
| **Acabamentos** | Anodizados em cor prateada e a plataforma e pés em preto. |
| **Versões** | para uso legal CE-M<br>para uso interno |

## *IMPORTANTE*

Borracha antideslizante na parte inferior do pé para um melhor aderência com a superfície.

Disponível em versão para Metrologia Legal.

Acabamentos anodizados em cor prateada e em preto na plataforma e pés

As plataformas devem estar apoiadas sobre uma superfície áspera ou fixadas ao solo com os seus respetivos acessórios.

NOTA: comprovar sempre se todas as rodas estão à mesma altura (o ângulo resultante de um possível desnível deve ser inferior a 0,5°).

## CARACTERÍSTICAS em versão metrologia legal

O peso por plataforma individual é utilizável em transações comerciais. As divisões CE-M fazem referência ao peso individual da plataforma

O peso total do veículo é utilizável para transações comerciais conforme aplicação do cliente

Sistemas pesadores de rodas onde o número de plataformas é igual ao número de rodas do veículo, esta aprovada, porque o peso do veículo é determinado com uma única pesagem.

Sistema Pesador de eixos apenas válidos para uso interno.

A divisão CE-M com a qual o peso total do veículo está indicado nos sistemas do pesador de rodas (4 plataformas) é igual às divisões das plataformas individuais.

### REFERÊNCIAS USO INTERNO

| Referência | Peso (Kg) | Capacidade (kg) | Fração (kg) | Fração CE-M (kg) | Célula inox # Código | | Célula níquel # Código | |
|---|---|---|---|---|---|---|---|---|
| PMU10 | 70 | 10000 | 2 | - | 190139 | | 190182 | |
| PMU15 | 70 | 15000 | 2 | - | 190140 | | 190183 | |
| PMU20 | 70 | 20000 | 2 | - | 190141 | | 190184 | |
| PMU25 | 70 | 25000 | 2 | - | 190142 | | 190185 | |

### REFERÊNCIAS USO LEGAL CE-M M

| Referência | Peso (Kg) | Capacidade (kg) | Fração (kg) | Fração CE-M (kg) | # Código | | # Código | |
|---|---|---|---|---|---|---|---|---|
| M PMU10M | 70 | 10000 | - | 5 | 190191 | | 190200 | |
| M PMU15M | 70 | 15000 | - | 5 | 190192 | | 190201 | |
| M PMU20M | 70 | 20000 | - | 10 | 190193 | | 190202 | |
| M PMU25M | 70 | 25000 | - | 10 | 190194 | | 190203 | |

* Las plataformas son suministradas individualmente

**VISOR OPCIONAL**
» SÉRIE GI620
Ver página 22

**FIRMWARE**
» Pesa eixos
» Pesa rodas

### ACESSÓRIOS

| Descrição | # Código | |
|---|---|---|
| Conjunto de 2 molduras para embutir em plataformas PMU (900x700mm) | 190132 | |
| Conjunto de 2 molduras para embutir em plataformas PMU (900x700mm) | 190131 | |
| Visor GI620 LCD portátil (necessário escolher firmware) | 210268 | |
| Firmware Pesador de rodas | 330006 | - |
| Firmware Pesador de eixos | 330007 | - |

## MOLDURA PARA EMBUTIR
## PMR-PMS-PMT-PMU

**REFERÊNCIAS**

| Referência | Descrição | # Código | € |
|---|---|---|---|
| PMR300 | Conjunto de 2 molduras para embutir em plataformas PMR (500x400mm) | 190002 | **673** |
| PMS300 | Conjunto de 2 molduras para embutir em plataformas PMS (700x450mm) | 190003 | **716** |
| PMT300 | Conjunto de 2 molduras para embutir em plataformas PMT (900x500mm) | 190004 | **753** |
| PMU300 | Conjunto de 2 molduras para embutir em plataformas PMU (900x700mm) | 190132 | **819** |

## TAPA PARA PROTEGER LA PLATAFORMA
## PMR-PMS-PMT-PMU

**REFERÊNCIAS**

| Referência | Descrição | # Código | |
|---|---|---|---|
| PMR301 | Conjunto de 2 tampas para proteger em plataformas PMR (500x400mm) | 190048 | |
| PMS301 | Conjunto de 2 tampas para proteger em plataformas PMS (700x450mm) | 190056 | |
| PMT301 | Conjunto de 2 tampas para proteger em plataformas PMT (900x500mm) | 190066 | |
| PMU301 | Conjunto de 2 tampas para proteger em plataformas PMU (900x700mm) | 190131 | |

**VISÃO DO TODO**

MOLDURA PARA EMBUTIR + TAMPA PARA PROTEGER LA PLATAFORMA

# GI620

## VISOR MALETA

## GI620 PORTÁTIL

INDICADOR DE PESO PARA PLATAFORMAS DE PESAGEM PORTÁTEIS

| | |
|---|---|
| **Teclado** | Impermeável alfanumérico com 12 teclas e 7 teclas de operação |
| **Entrada/Saída** | 4 canais<br>1 saída RS232 (de série)<br>1 saída USB (opcional) - para carregar/descarregar dados |
| **Proteção** | IP54 (IP65 com maleta fechada) |
| **Ecrã** | LCD com 6 dígitos de 27mm de altura e 14 segmentos que facilitam a leitura |
| **Unidades** | kg |
| **Impressora** | Térmica integrada de série |
| **Bilhete** | Completamente configurável (GiManager) |
| **Aprovações** | Aprovação CE-M (OIML R-76 / EN 45501) |
| **Firmwares disponíveis** | Pesa eixos / Pesa rodas |
| **Alimentação** | 230VAC |
| **Alimentação 12Vdc.** | Para tomada de carro ou bateria externa (acessórios não incluídos) |
| **Bateria** | Lítio recarregável . 7,4V-2,6Ah<br>Duração em uso intenso: 5 horas |
| **Dimensões (mm)** | 425 x 390 x 165 (inclui maleta) |
| **Peso (Kg)** | 5 |

# GI620

## INDICADOR MALETA

## GI620 PORTÁTIL

| FUNÇÕES | PESA RODAS | PESA EIXOS |
|---|---|---|
| » Controlo de zero em todas as plataformas | ✓ | ✓ |
| » Exibição de peso de cada plataforma (pesa eixo estático) | ✓ | ✓ |
| » Exibição de peso de eixo (pesa eixos) | | ✓ |
| » Exibição do total de plataformas (até 4 canais no pesa rodas) | ✓ | ✓ |
| » Peso total do veículo ou veículo e reboque | | ✓ |
| » Programação de data e hora (relógio calendário de série) | ✓ | ✓ |
| » Cálculo e impressão do baricentro (em 2, 3 ou 4 plataformas). Exibição em coordenadas ou gráfico | ✓ | |
| » Configuração de modos de impressão (usando o GiManager) | ✓ | ✓ |
| » Repetição de impressão de bilhetes | ✓ | ✓ |
| » Lista de veículos pesados | ✓ | ✓ |
| » Lista de totais pesados | ✓ | ✓ |

## FIRMWARE DISPONÍVEIS

### PESA RODAS

» Será necessário o mesmo número de plataformas que de rodas do veículo. Versão aprovada com pesagem de roda e pesagem estática disponível.
» Max, canais de leitura: 4 / Max. plataformas: 4.

### PESA EIXOS

» Serão necessárias duas plataformas por eixo, a soma das quais permitirá obter o peso do veículo.

***A pesagem por eixo pode ser manual ou automática (em sistema estático e dinâmico)***

## ESPECIFICAÇÕES METROLÓGICAS

» Máx. 10.000e ou multirange/multininterval 2 x10000e @ 0,3 µV/e na versão aprovada para uso legal CE-M.
» Máx. 1.000.000 de divisões visíveis para uso interno de fábrica, com resolução interna de até 2.000.000 pontos.

## SECÇÃO E/OU OPCIONAIS

» 1 saída RS232 de série para PC
» Wi-Fi (opcional)
» USB (opcional) - para carregar/ descarregar dados
» Memória Alibi (opcional)
» Carregador para carro (acessório opcional)

## MEMÓRIA

» 1000 pesagens armazenáveis na memória
» 4 códigos gratuitos e editáveis com 400 registos cada

## IDIOMAS

» Espanhol, português, francês, inglês, italiano e alemão

### VISORES

| Descrição | # Código | |
|---|---|---|
| Visor maleta GI620 LCD | 210268 | |

### COMUNICAÇÕES DE SÉRIE

| Descrição |
|---|
| RS232 x 1 |

### FIRMWARE (necessário escolher 1 firmware)

| Descrição | # Código | |
|---|---|---|
| FW Pesa rodas | 330006 | - |
| FW Pesa eixos | 330007 | - |

### OPCIONAIS

| Descrição | #Código | |
|---|---|---|
| Wifi | 220021-2 | |
| Memória Alibi | 220008 | |
| USB | -08 | |

### SOFTWARE PC

| Descrição | |
|---|---|
| Gimanager (*Descarregar na web) | |
| Gestruck | veja a página 28 |
| Gesdyn | veja a página 26 |

## SOFTWARE PC DISPONÍVEIS

Para a configuração e gerenciamento de pesagem

*Veja a página 24*

GIROPES
SOLUÇÕES DE PESAGEM

SOFTWARE
PARA PC

INTERFACE
WEB

APLICATIVOS
ANDROID

# GIROPES

## *SOLUTIONS*

### *SOFTWARES & APPS*

www.giropes.com

*Descubra as nossas soluções, desde software para gerir a pesagem dos nossos indicadores até às mais completas instalações.*

# GIMANAGER

## Software PC

***Requerimientos***

- SO Win 8 ou Win 10
- Processador: 1GHz
- RAM: 2GB
- Espaço em disco: 10GB

## *ESPECIFICAÇÕES*

### *CARACTERÍSTICAS*

- Interface rápida e intuitiva.
- Instalação simples.
- Compatibilidade única com visores da família GI6xx
- Não requer nenhum dispositivo adicional.

### FUNÇÕES PRINCIPAIS

- Procura de indicadores de porto de rede ou de série
- Download de atualizações de Firmware
- Configuração básica e gestão de backup de firmware
- Configuração de parâmetros indicadores (gerais, metrológicos e de comunicações).
- Configuração do ticket

### CONFIGURAÇÃO DO DISPOSITIVO GI6XX

- Parâmetros metrológicos
- Parâmetros AD
- Parâmetros de calibração
- Configuração de comunicação
- Parâmetros regionais

### *GIMANAGER*

| *Descrição* |
|---|
| Gimanager software PC (*Descargar en la web). |

## Software PC

## Gimanager

Software de PC para configuração e visualização dos indicadores GI6XX

# GESDYN

## SOFTWARE

***CONTROLO DE ESTRADAS***

## Completa com:

**INDICADOR OPCIONAL**
SÉRIE GI620
Ver página 22

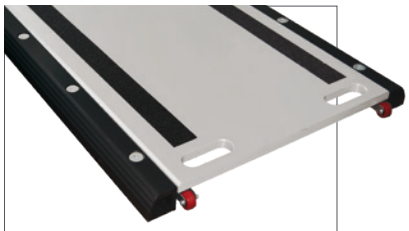

**PLATAFORMA DE PESAGEM**
SÉRIE PM
Ver página 16

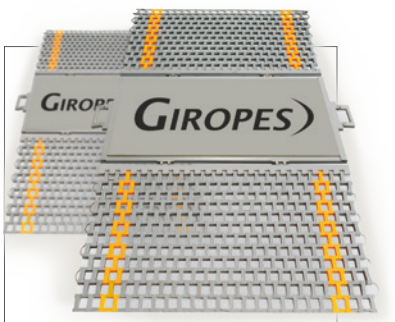


**PLATAFORMA DE PESAGEM**
SÉRIE BPR
Ver página 12

## *GESDYN*

### *SOFTWARE PARA CONTROLO DE PESO EM ESTRADA*

- Cadastros: visualização de todos os veículos cadastrados no sistema. Permite uma posterior consulta estatística e extração de relatórios utilizando parâmetros de busca.
- Classificação dos veículos: lista de todas as classificações dos veículos existentes.
- Visualização em tempo real dos veículos que circulam pela área de pesagem, através das câmeras de CFTV.
- Reconhecimento automático de matrículas (ANPR/LPR)
- Estatísticas de trânsito (lista de veículos com excesso de peso, lista de veículos por classificação, etc).
- Exibições visuais para visualizar os veículos que cometeram violação das regras de trânsito.
  Níveis variados de apresentação da informação.
- Exportação da informação para Microsoft Excel e PDF.

***Permite a integração de todos os módulos e o acesso com dispositivos móveis.***

# MÓDULOS

### SALA DE CONTROLO

» O módulo principal da aplicação web é a sala de controlo ou WatchDesk.

» O WatchDesk é uma vista ou iView onde os veículos registados são visualizados, incluindo uma imagem e, em caso de infração, a sanção ou infração associada.

» O WatchDesk permite visualizar as informações associadas ao registo do veículo, como a velocidade, o número de eixos, classificação do veículo, etc.

### GESTÃO DE DADOS

» O sistema GesDyn permite efetuar um controlo das entidades:

» Registos: visualização de todos os veículos registados no sistema. Permite uma posterior consulta estatística e extração de relatórios através de parâmetros de pesquisa.

» Classificação de veículo: lista de todas as classificações de veículos existentes.

» Regulamentação de peso: definição dos limiares de peso, tanto genéricos, como em função da classificação dos veículos.

» Pontos de controlo: Gestão dos troços de estrada com o sistema GesDyn integrado.

# DISPOSITIVOS

## COMPATÍVEIS COM GESDYNPRO

### CÂMARAS IP

» As câmaras CCTV permitem a monitorização do ponto de controlo, tanto de dia como de noite, em tempo real, obtendo tanto imagens a cores como vídeos.

### Reconhecimento Automático de Matrículas

» O GesDyn Web pode ser integrado com os sistemas de reconhecimento automático de matrículas (ANPR/LPR).

### SCANNER 3D

» Mede as dimensões dos veículos em 3D. O sensor também permite a deteção da velocidade do veículo ou a sua classificação. Além disso, envia os dados ao sistema GesDyn.

### PAINÉIS DE MENSAGENS VARIÁVEIS (VMS)

» Os painéis VMS são utilizados para comunicar com veículos com evidências de infração. O infrator +e informado sobre a obrigação de abandonar a via e indicar o peso e a matrícula do veículo à autoridade rodoviária.

GIROPES

# GESDYN

## SOFTWARE

**CONTROLO DE ESTRADAS**

**GESDYN ONE | PRO**

**GESDYN ONE**
1 Ponto de controlo

**GESDYN PRO**

- Múltiplos pontos de controlo de pesagem
- Módulos de acesso e deteção de veículos disponíveis.
- Acesso disponível a Gesdyn web.

# GESDYN WEB

## É A SOLUÇÃO WEB PARA A MONITORIZAÇÃO, ANÁLISE DE DADOS, ESTATÍSTICAS, GESTÃO E CONFIGURAÇÃO DOS SISTEMAS GIRWIM

» A informação é avaliada em tempo real, sendo imediatamente visualizada através de dispositivos móveis, como smartphones e/ou tablets com acesso à internet.

» O cenário web está orientado para gestores e administradores de trânsito ou corpos policiais

» Plataforma para unificar registros de pesagem ou sanções de diferentes estações de pesagem.

» Registros de pesagens e penalidades em tempo real. Não permite a visualização ao vivo da estação.

GESDYN WEB

**GESDYN WEB**
Permitir o acesso a GESDYN PRO, a partir de qualquer lugar

### LICENÇAS

| Descrição | Código # | |
|---|---|---|
| Software GESDYN PRO (Detecção e Penalização de Tráfego) | 280094 | |
| Plataforma Web GESDYNWEB no servidor do cliente | 280079 | |
| * Requer manutenção e hospedagem (consultar) | | |
| Plataforma GESDYNWEB CLOUD (preço anual) | 280080 | |
| Integração do sistema de terceiros via webservice | - | |

# GESTRUCK

## SOFTWARE

***CONTROLO TOTAL DAS OPERAÇÕES DE PESAGEM***

## Completa com:

**INDICADOR OPCIONAL**
SÉRIE GI620
Ver página 22

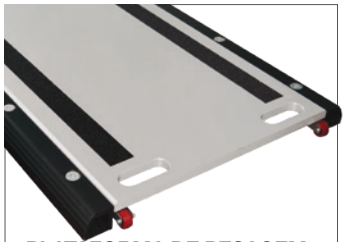

**PLATAFORMA DE PESAGEM**
SÉRIE PM
Ver página 16

**PLATAFORMA DE PESAGEM**
SÉRIE BPR
Ver página 12

## *GESTRUCK*

***COM GESTRUCK2, PODERÁ REGISTAR E PROCESSAR O TRÁFEGO NAS SUAS BALANÇAS DE FORMA RÁPIDA E EFICIENTE.***

O software oferece o controlo completo das operações de pesagem de veículos com uma interface de rápida compreensão que, acima de tudo, ajuda a obter a informação pretendida da forma mais rápida e precisa possível.

- Controlo dos inventários
- Gestão de zonas de armazenagem
- Análises estatísticas

Suporta diferentes arquiteturas de instalação: desde a mais básica (com uma única estação de trabalho) a complexas instalações de sistemas autónomos de gestão de pesagem.

***SOFTWARE PERSONALIZÁVEL***

- Acima de tudo, Gestruck é personalizável em muitos aspetos, como filtros, envio de dados, opções de funcionamento do programa, atribuição de funções e utilizadores. E até oferece personalização de tickets.

***DISPOSITIVOS DE CONTROLO***

- Permite-lhe gerir diferentes dispositivos de controlo, como sistemas de controlo de acesso a balança através de barreiras, sinalização vertical, reconhecimento automático de matrículas através de câmaras de vídeo IP, leitores de cartões de código de barras, o posicionamento correto do veículo na balança, etc.
- GesTruck2 é um sistema incremental que se adapta às necessidades de cada modelo de negócio. Dispõe de diferentes versões que lhe permitem crescer ao ritmo da sua empresa.

# GESTRUCK

## SOFTWARE

***CONTROLO TOTAL DAS OPERAÇÕES DE PESAGEM***

# Licenças

| *Descrição* | *Código #* |
|---|---|
| Licença PC secretária | 280078 |
| Licença adicional | 280085 |

# Módulos

***MÓDULOS PARA AMPLIAR PRESTAÇÕES***

| *Descrição* | *Código #* |
|---|---|
| ***Personalização de tickets*** | 280130 |
| ***Desenvolvimento do protocolo do visor do cliente*** | 280131 |
| ***Desenvolvimento do software à medida (preço/hora)*** | 280214 |
| ***Integração do sistema ERP***<br>Permite a integração com sistemas ERP de terceiros.<br>(requer estudo prévio) | 280139 |
| ***Desenvolvimento do produto do visor para o cliente***<br>Para outros protocolos não incluídos na série | 280131 |
| ***Personalização de tickets de pesagem***<br>Formatos de tickets de pesagem | 280130 |

# Características

***Exportação do registo de pesagem. Permite enviar os relatórios de pesagem automática através de correio eletrónico, diretórios ou servidores FTP.***

### *COMUNICAÇÃO INTERNA E EXTERNA*

✓ ***Identificação***

Sistema de autenticação através de rádio-frequência, documentos com códigos de barras ou QR.

✓ ***Assinatura digital***

Módulo de assinatura digital. Com este módulo, a configuração admite a assinatura eletrónica que constará no ticket, dando conformidade ao registo
Tablet de assinatura **(Imprescindível escolher ou dispor de uma)*

✓ ***Sistema de sincronização de dados***

### *MÓDULO DE PESAGEM DINÂMICO*

✓ ***Sistema pesa eixos***

Módulo de pesagem dinâmico de baixa velocidade.

### *CONTROLO DE FLUXO*

✓ ***Controlo de acesso/saída e posicionamento de veículos***

Controlo de acesso/saída do módulo FCS/PCS dos veículos.

***Dispositivos disponíveis para o sistema de acesso/saída e posicionamento***

**Consultar especificações e preços*

# *CONDIÇÕES DE GARANTIA*
# *RMA*
# *ENVIO DE PUBLICIDADE E INFORMAÇÃO*

***Os preços são PVP (Impostos e transporte não incluídos).***

# CONDIÇÕES DE GARANTIA

A Giropès S.L. garante os seus produtos, adquiridos através de um canal autorizado, contra defeitos de material ou de fabrico durante um período de dois anos a partir da data de expedição, em conformidade com a legislação em vigor, salvo se expressamente acordado na oferta ou na aceitação da encomenda.

- Estão excluídos da garantia os danos ou efeitos devidos ao uso normal do material, conservação ou manutenção inadequada, armazenamento ou manipulação incorreta, modificações efetuadas sem o consentimento escrito da Giropès, e em geral por razões não imputáveis à Giropès.
- Acessórios tais como a bateria, adaptador, cabeça térmica, etc. estão excluídos da garantia.
- As reparações serão efetuadas nas instalações da Giropès. O Cliente será responsável pela desmontagem, embalagem, transporte, alfândega, impostos, etc. originados pelo envio do material para as instalações de Giropès e posterior entrega ao Cliente. O Cliente deverá enviar o material através do sistema de RMA disposto pela Giropès. Neste caso, nenhuma entrega será aceite contrareembolso.
- A Giropès pode acordar com o Cliente a reparação ou substituição das peças defeituosas nas instalações do Cliente. Neste caso, o Cliente será responsável pelas despesas correspondentes à transferência do pessoal do serviço técnico.
- Em caso de mau funcionamento do produto, nos primeiros 45 dias após a entrega, o produto será substituído (não aplicável no caso de pontes de pesagem, pesagem de comboios, de eixos e de outros produtos de grande volume). O cliente deve fazer uma reclamação através de um formulário RMA e devolver o material com a embalagem original em perfeitas condições. A Giropès reserva-se o direito de solicitar imagens e/ou vídeos para a avaliação de cada caso e respetiva aprovação. A Giropès encarregar-se-á da recolha e enviará a agência de transporte para a recolha do produto. A Giropès reserva-se o direito de cobrar pelo produto e transporte em caso de verificação de manipulações no produto ou danos/faltas de embalagem.
- No caso de uma substituição, não se inicia um novo período de garantia, sendo apenas reativado o período de garantia restante para o produto original.
- A Giropès não assumirá as reparações realizadas por terceiros.
- A reparação ou substituição de uma peça defeituosa não altera o período de garantia do material fornecido. No entanto, a peça reparada ou substituída terá um período de garantia de seis meses a partir da data em que a reparação ou substituição foi realizada.
- A Giropès não será responsável em nenhum caso por danos indiretos e/ou consequentes que possam ocorrer como consequência do fornecimento.
- O Cliente será responsável pela eliminação dos elementos fornecidos pela Giropès, em conformidade com a regulamentação aplicável, por sua própria conta e responsabilidade.

## GARANTIA POR DANOS CAUSADOS PELO TRANSPORTE:

- Os clientes que recebem as mercadorias no Estado espanhol dispõem de 24 horas a partir do momento da data de receção para informar a Giropès sobre qualquer anomalia que possa derivar do transporte, que possam apreciar nas mercadorias recebidas. Se esta comunicação não for feita dentro deste período, a Giropès não assumirá qualquer custo de reparação ou substituição se o produto estiver danificado. Este prazo pode ser prorrogado até 7 dias no máximo, quando a receção tiver lugar em qualquer outro país da União Europeia. Este período varia em função da legislação de outros países.
- Lembramos-lhe que dispõe de um espaço denominado "Anotação de reservas" para especificar ao assinar a nota de entrega que a encomenda tem danos como batidas, ruturas ou quaisquer outras situações que possam afetar o produto e que não podem ser apreciados sem abrir a embalagem. Recomendamos vivamente que preencha a nota de entrega da empresa de transporte com as suas observações antes de a assinar. Todos os nossos equipamentos dispõem de Certificado CE e manual de usuário a disposição dos nossos Clientes.
- Lembre-se que como fabricantes, a Giropes SL não inclui na garantia os danos de transporte, portanto, se não forem especificados na "Anotação de reservas", não podem ser reclamados à empresa de transporte.

# RMA

A Giropès tem um serviço ***RMA*** (Autorização de Devolução de Bens) com o objetivo de melhorar a devolução e reparação de produtos e proporcionar um melhor serviço pós-venda.

O nosso Serviço Técnico não realiza qualquer ação com o material devolvido, a não ser que este tenha sido gerido através do ***RMA***.

Se não estiver familiarizado com o nosso sistema ***RMA***Se deverá conectar-se com o endereço fornecido abaixo e seguir as instruções.

***http://www.giropes.com/rma***

## *PASSO 1*

***Entre no sítio web da GIROPES e entre na secção RMA:***
www.giropes.com

## *PASSO 2*

***Preencha o formulário completo para solicitar o número de RMA:***

- ***https://www.giropes.com/rma***
- Dentro do prazo máximo de 24 horas, a Giropès responderá com um número de RMA e um formato de rótulo.

## *PASSO 3*

***Devolução do material para Giropès:***

- Deve ser incluída uma cópia do documento de RMA dentro do pacote.
- O material deve ser enviado para Giropès, com fretes pagos, para o endereço indicado no rótulo e uma cópia da RMA em local visível.

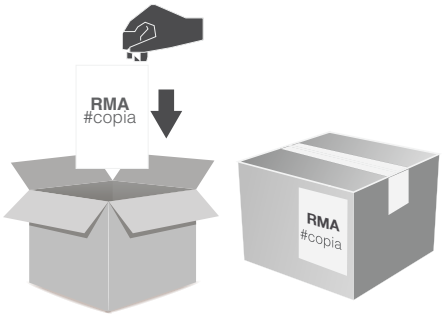


## *PASSO 4*

***Resolução da devolução e devolução do material:***

- Uma vez recebido o material, a Giropès procederá à sua verificação e/ou reparação. Assim que o incidente for resolvido, procederemos ao envio do material reparado contrareembolso.

Para mais informações, não hesite em contactar o nosso Serviço Técnico
***+34 972 527 212***
***service@giropes.com***

*Os orçamentos de reparação são válidos por 45 dias a partir da data de envio. Se após este tempo, não recebermos nenhuma resposta por escrito a aceitar ou rejeitar o orçamento em questão, a mercadoria será devolvida com fretes por conta do destinatário. Se o envio for rejeitado, e consequentemente devolvido às nossas instalações, o material será considerado como sendo propriedade da GIROPES.*

# CONDIÇÕES DE VENDA

De acordo com as condições gerais de venda do Giropes SL, os nossos clientes são incorporados à nossa base de dados, pelo que receberão mailings com ofertas dos nossos produtos e notícias sobre os mesmos. Se desejar exercer o seu direito de cancelamento do serviço em questão, por favor, entre em contacto connosco. Em cada mailing recebido, poderá cancelar a presente subscrição caso não queira mais receber ofertas e informações sobre produtos da Giropès SL e respetivas marcas.

### *NOTAS DE REFERÊNCIA PARA O CATÁLOGO*

- As informações do produto, assim como as referências e os seus preços foram revistos para garantir que estão corretos e tão atualizados quanto possível. Contudo, não podemos garantir a inexistência de erros na descrição e/ou preços apresentados ou que os produtos estejam disponíveis a todo o momento.

- Os preços são válidos salvo erro tipográfico ou até modificação do presente documento. Consulte a Giropès SL para ter sempre acesso à última revisão do catálogo, dos preços vigentes e da sua disponibilidade no momento de realizar a encomenda.

- Da mesma forma, informamos que as imagens deste catálogo e do nosso sítio web não implicam qualquer compromisso contratual. A Giropès oferece nesta publicação e no sítio web os produtos que tem disponíveis e prevê poder distribuir no momento da realização do documento. No entanto, as circunstâncias podem levar-nos a oferecer equipamentos alternativos ou mudanças de design, que também terão passado os nossos exaustivos critérios de qualidade de produto.

### *PROPRIEDADE INTELECTUAL*

- A venda e entrega de equipamentos, software ou serviços pela Giropès SL e respetivas marcas ao cliente não representa qualquer transferência de direitos de propriedade, patentes, direitos autorais, direitos de marca, tecnologias, desenhos, especificações, planos ou qualquer outra propriedade intelectual incorporada direta ou indiretamente aos equipamentos e software.

### *CONDIÇÕES DE PAGAMENTO*

- Todos os preços apresentados neste catálogo são sem IVA. Quaisquer impostos indiretos sobre a venda são da responsabilidade do comprador. Os custos de transporte não estão incluídos.

- Em geral, a forma de pagamento é a transferência dentro de 30 dias de calendário a partir da data da fatura. Os termos e modalidades de pagamento devem ser formalizados por escrito com a aceitação do Giropès SL.

- Desconto: pode ser aplicado um desconto de 2% a pronto pagamento, desde que a substituição seja feita no prazo de 15 dias após o receção da mercadoria. A fatura será feita com pagamento imediato se este tiver sido indicado no momento da encomenda, quando a mercadoria for enviada. Se não recebermos o montante dentro do período indicado, enviaremos a fatura sem o desconto de 2%. Quaisquer reclamações ou objeções não autorizam o comprador a atrasar ou suspender os pagamentos.

### *PEDIDOS*

- O Cliente deve solicitar o equipamento por qualquer forma de comunicação escrita. Qualquer encomenda que não seja aceite pela Giropès SL não será válida.

### *RESERVA DE DOMÍNIO*

- Através da presente cláusula, o Cliente cede à Giropès SL a reserva de domínio dos equipamentos entregues até ao pagamento efectivo dos mesmos e nas condições estabelecidas.

# NOTAS

GIROPES

SOLUÇÕES DE PESAGEM

GIROPES

GIROPES Solutions | Baxtran | girwim

# Plataformas Pesa Rodas

2022

www.giropes.com | Linkedin:giropes-sl | giropes@giropes.com
Pol. Empordà Internacional, C/Molló 3
17469 VILAMALLA(Girona) SPAIN
T(34) 972 527 212