GIROPES
WIEGELÖSUNGEN

GI400-EX
GI410-EX
ANZEIGE
ATEX ZONEN 2/22

JETZT MIT EXTERNEM AKKU

ATEX · OIML · CE · M · 68 IP · INOX

Gewichtsanzeige für ATEX-Bereiche der Klassifikation 2 & 22 in Gruppe II, Kategorie 3.

» Zone 2: Bereich, in dem nicht damit zu rechnen ist, dass bei normalen Betrieb eine explosionsfähige Atmosphäre in Form von Gas, Dampf oder Nebel auftritt, und wenn, dann nur selten und auch nur kurzzeitig.

» Zone 22: Bereich, in dem bei Normalbetrieb nicht damit zu rechnen ist, dass explosionsfähige Atmosphäre in Form einer Wolke brennbaren Staubes in der Luft auftritt, wenn sie aber dennochauftritt, dann nur kurzzeitig.

Schutzverfahren nach:

» ATEX II 3G Ex nR IIC T6 Gc X (für Gase)

» ATEX II 3D tc IIIC T85°C Dc IP68 (für Staub)

ZONE 2

- *Druckereien*
- *Airbrush-Lackieranlagen*
- *Tankstellen (für Kunden zugänglicheBereiche)*
- *Textil- und Färbeanlagen*
- *Chemische Industrie*
- *Abfallverarbeitungsanlagen*
- *Petrochemische Industrie*
- *Pharmazeutische Industrie*
- *Kunststofffabriken*
- *Möbelfabriken*

ZONE 22

- *Getreidemühlen*
- *Oberflächenbehandlungsanlagen*
- *Textilindustrie*
- *Chemische Industrie*
- *Abfallverarbeitungsanlagen*
- *Pharmazeutische Industrie*
- *Holzbearbeitungsmaschinen*
- *Getreide-, Gemüse- und Kaffeelagerhäuser*

GEWICHTSKONTROLLE (CHECKWEIGHER)

Con valor de alarma visual.

GIROPES
WIEGELÖSUNGEN

EIGENSCHAFTEN

- Betrieb in den Zone 2/22 mit Stromversorgung
- Betrieb in den Zonen 2/22 über internen Akku oder austauschbaren externen Akku (optional)
- 7,4 V externer Akku mit einer Laufzeit von ca. 48 Stunden (optional bei der Bestellung auszuwählen)
- Betriebstemperatur: -10ºC bis 40ºC
- Neigbare Wandhalterung
- Numerisches Tastenfeld (in Version GI410) / Taragewicht (Version Gi400)
- Auswählbare Einheiten: kg
- Andere Eigenschaften:
  - Integrierte Uhr und Kalender
  - Ticketformat mit konfigurierbarem Gewichtscode
- Bildschirm LCD:
  - Display mit 6 Digits von 40 mm
  - Hintergrundbeleuchtung mit bis zu 8 verschiedenen Farben: ein/
  - aus/auto
  - Farbwechsel bei Checkweigherfunktion
- 2 RS232 Ausgänge enthalten

STROMVERSORGUNG

Stromversorgung	110-230V AC, 50/60 Hz 12V DC
Minimale Eingangsspannung pro Verifitkationsstufe	1µV
Mindestspannungssignal für Eigenlast	5 VDC
Maximale Messbereichsspannung	20 mV
Minimale Messbereichsspannung	0,01 mV
Minimale Impedanz der Wägezelle	25 Ω
Maximale Impedanz der Wägezelle	1100 Ω

VERFÜGBARES ZUBEHÖR

			Anzeige mit interner Batterie	
TYP	230V AC	12V	230V AC	12V
Numerisches Anzeigegerät GI410i LCD IP68 ATEX	●	●	●	●
Taragewicht Anzeigegerät GI400i LCD IP68 ATEX	●	●	●	●
ZUBEHÖR	230V AC	12V	230V AC	12V
Interne Batterie	ZUBEHÖR →		●	●
Externe Batterie		○		
RS485	●	●	●	●
4-20mA / 0-10V	○	●	○	
4/E 4/S Relais	○	●	○	
Ethernet	●	●	○	
ALIBI/DSD - Speicher	●	●	●	●

○ *Wählen Sie 1 der verfügbaren aus*

Der optionale externe Akku muss mit dem Gerät bestellt werden (nicht kompatibel mit internem Akku). Unterbricht die 12-V-Versorgung

Siehe auf der letzten Seite Kombination möglicher Optionen je nach Kennzeichen.

GIROPES
WIEGELÖSUNGEN

FUNKTIONEN

- » FERNANZEIGE
- » STÜCKZÄHLUNG
- » SUMMIERUNG
- » CHECKWEIGHER
- » NEGATIVE CHECKWEIGHER
- » GRENZEN
- » DOSIERUNG

- » + 30 Protokolle
- » Zweistufiges Passwortsystem zur Blockierung von Funktionen
- » 8 vordefinierte und personalisierbare Ticketformate (verlinkte Software)
- » Konfigurierbares Druckmenü: Anzahl der Kopien,Zuschneider an/aus, Zeilenvorschub
- » Watchdog-System mit automatischem Neustart bei blockierter Anzeige

DRUCK

- » Programmierung von 3 Kopfzeilen (PC), code, total

SPRACHEN

- » Englisch, Französisch, Italienisch, Spanisch und Portugiesisch

METROLOGISCHE SPEZIFIKATIONEN

- » Klassen III und IIII
- » 6000 Verifikationsstufen
  Monorange, Multirange oder Multiintervall
  (n ≤ 3000, bei Teilwiegebereich)

SOFTWARE*

- » Zur Überwachung, Verwaltung sowie für die Kontrolle des Zugangs zum Wägesystem.

Gs PRO

GESTRUCK

*für weitere Informationen anfragen

KABELDURCHFÜHRUNGEN SPEZIELL FÜR ATEX-ZONEN

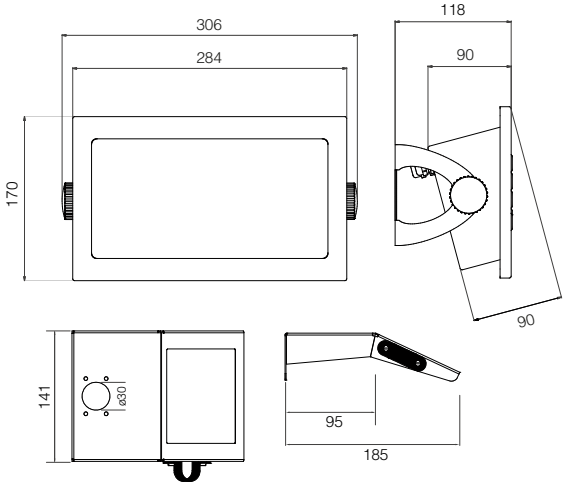

*Abmessungen (mm)

Netto-Gewicht (kg)	2,6
Gewicht mit Verpackung (kg)	3
Abmessungen Verpackung(mm)	370 x 230 x 125

GIROPES
WIEGELÖSUNGEN

SERIE ANZEIGEGERÄTE ATEX

Beschreibung	Code #
Numerisches Anzeigegerät GI410i LCD IP68 ATEX	210266
Numerisches Anzeigegerät GI410i LCD IP68 ATEX 12V	210293
Taragewicht AnzeigegerätGI400i LCD IP68 ATEX	210267
Taragewicht Anzeigegerät GI400i LCD IP68 ATEX 12V	210294

Wenn Sie eine externe Batterie wünschen, müssen Sie diese zum Zeitpunkt der Bestellung sowie den Support auswählen. Verfügbar für 12-V-Geräte (die optionale externe Batterie unterbricht die 12-V-Netzversorgung).

ZUBEHÖR

Beschreibung	Code #
Interner Li-ionen Akku (3.7V/5.2Ah).	220001
RS485 Ausgang	220002
Zusatzplatine 4-20mA / 0-10V	220003
Zusatzplatine 4/E 4/S Relais	220004
Kommunikationsplatine - Ethernet	220005
Zusätzliche Speicherplatine ALIBI/DSD	220008

Anzeigen 230 V AC: Sie können Ethernet + 1 optional der folgenden wählen 220003 | 220004 in derselben Viewer-Konfiguration.
Anzeigen 230V AC mit internem Akku: Sie können 1 optional der folgenden wählen 220003 | 220004 | 220005 in derselben Viewer-Konfiguration.
12V Anzeigen: Sie können | wählen 220003 | 220004 | 220005 in derselben Viewer-Konfiguration.
12-V-Anzgen mit interner Batterie: Sie können keine der folgenden Optionen aufnehmen 220003 | 220004 | 220005.
Der optionale RS485- und Alibispeicher kann in jedem Fall gewählt werden.

EXTERNE BATTERIEKITS UND ZUBEHÖR

Beschreibung	Code #
Externe Batterie Zone ATEX 2/22 Pack	220039
Zusätzliche externe Batterie Zone ATEX 2/22	220041
Säulenhalterungspaket mit Säulenadapter	220040

Verfügbar für 12V Geräte. Das externe Batteriepaket umfasst Ladegerät und Kabel. Das Support-Paket enthält den CI-300-Adapter für unsere Säulen (mit 4 Stützschrauben) und die Kunststoffklemme zum Halten des Batterieadapters.

www.giropes.com | Linkedin:giropes-sl | giropes@giropes.com
Pol. Empordà Internacional, C/Molló, 3 | 17469 VILAMALLA (Girona) ESPAÑA | T(34) 972 527 212