GIROPES
SOLUCIONES DE PESAJE

Plataformas Pesa Ruedas

SISTEMAS DE PESAJE PORTÁTILES PARA EJES O RUEDAS

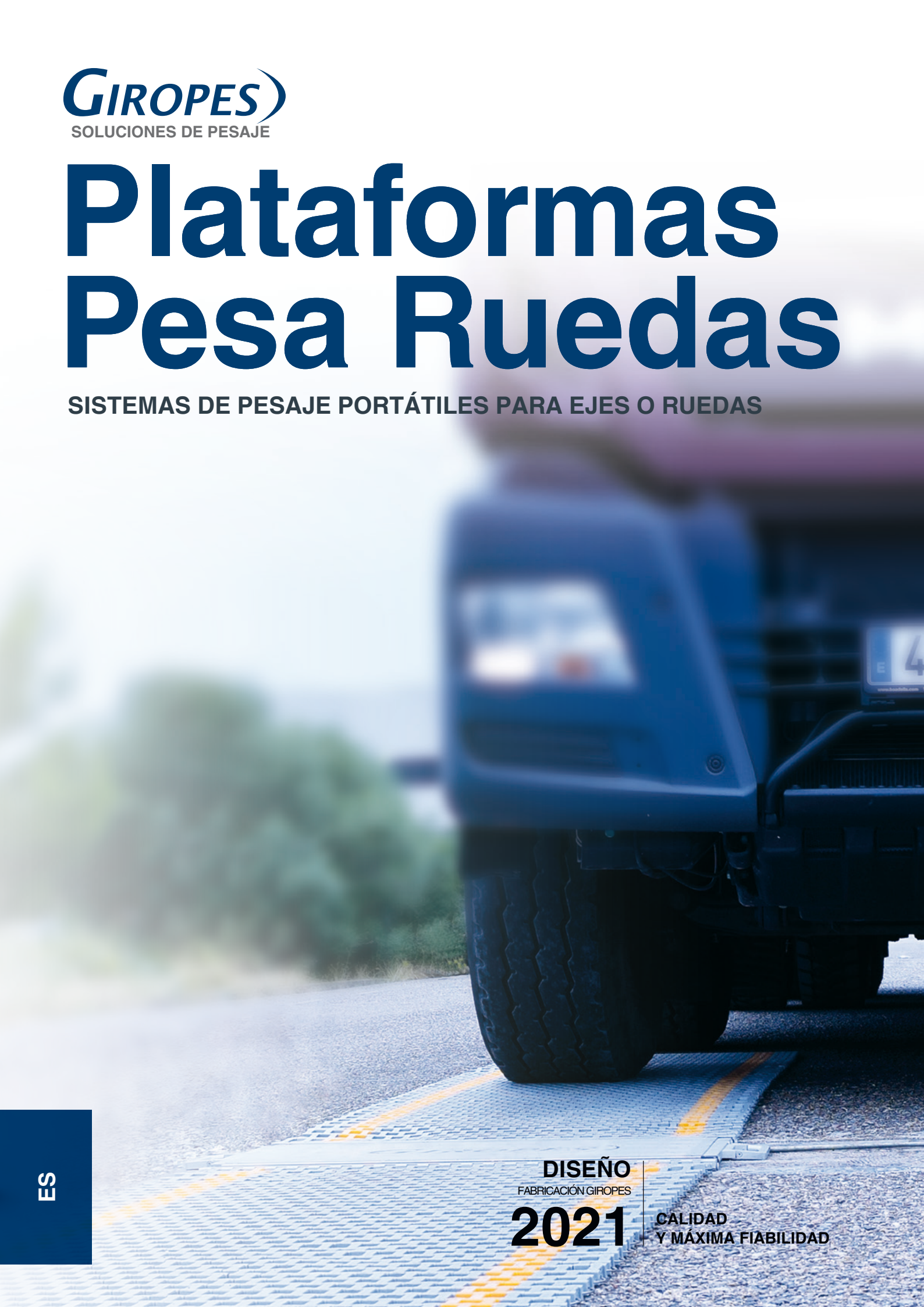

ES

DISEÑO
FABRICACIÓN GIROPES
2021
CALIDAD
Y MÁXIMA FIABILIDAD

GIROPES

SOLUCIONES DE PESAJE

GIROPES en los 10 últimos años

Gran recorrido durante años con proyectos y servicios para multitud de empresas de diferentes sectores económicos en España y el resto del mundo.

Implicación e inquietud para la mejora de procesos y soluciones como filosofía de empresa.

Investigación y desarrollo enfocando nuestros productos a un mercado cada vez más exigente.

NUESTRA VISIÓN EMPRESARIAL

Total dedicación a la calidad, tecnología de vanguardia y una destacada actividad en desarrollo e innovación para ofrecer las mejores soluciones en equipos de pesaje para cualquier mercado.

Nuestro equipo humano se ha ampliado exponencialmente, reforzando los diferentes departamentos de desarrollo de productos, organización y ventas.

Un crecimiento sostenido de las ventas de los diferentes productos y servicios.

Por este motivo se planteó la ampliación de las instalaciones, que se suman y comunican al edificio central.

INVESTIGACIÓN Y DESARROLLO

El conocimiento adquirido estos años gracias a la experiencia en diferentes mercados en el mundo ha sido clave para el desarrollo del plan estratégico de Giropès.

Damos respuesta a sectores tan diversos y con necesidades específicas como son la industria química, alimentaria o téxtil, hasta grandes centros logísticos, hostelería y restauración.

Con el objetivo de optimizar y ampliar los recursos productivos, durante los últimos años la inversión en investigación ha representado el 5% de la facturación anual en investigación y desarrollo.

La visión de la empresa, mediante la planificación estratégica en desarrollo de producto y de la propia organización, busca la proactividad a las necesidades de nuestros clientes y la mejora en su actividad económica.

#estación de control de peso portable

La fácil instalación del sistema de pesaje a cierta distancia desde el indicador portátil para el control del peso proporciona seguridad y previene de posibles accidentes relacionados con los vehículos que se pesan.

Diseñado como un sistema completo para el control de sobrepeso de vehículos.

#cuando se realiza el pesaje de vehículos?

A parte del control que realizan las autoridades en carretera, el pesaje de vehículos es de gran importancia en otros ámbitos del sector automovilístico y aeronáutico:

» ***en diseño y salida al mercado de nuevos modelos***

» ***en reparaciones estructurales o accidente que hayan afectado a una o varias ruedas***

» ***en vehículos viejos que presenten deformaciones o deterioro en las suspensiones***

» ***en vehículos con suspensiones roscadas o regulables que puedan no estar correctamente ajustadas***

CONTROL DEL TRÁFICO EN CARRETERA

Sistemas de pesaje portátil utilizados por las autoridades competentes en el control del peso por eje o ruedas de los vehículos en carretera.

AVIACIÓN

Básculas portátiles para el pesaje de aviones. Permiten el análisis del peso en todo tipo de aeronaves, desde ultraligeros a aviones ejecutivos y grandes comerciales.

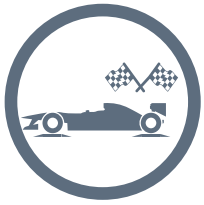

AUTOMOCIÓN

Básculas portátiles para el pesaje de coches de competición. Aportar seguridad a través del control de peso es vital para un sector donde se alcanzan altas velocidades.

AGRICULTURA

Balanzas portátiles y accesorios utilizados para pesar vehículos, contenedores y palets durante aplicaciones de movilidad, despliegue y transporte / manejo de materiales.

#operación de pesaje de vehículos

SUMA DE RUEDAS

En una sola operación se obtiene el resultado del pesaje del vehículo completo.

Esto implica pesar simultáneamente todas las ruedas del vehículo. Se necesitarán, por lo tanto, tantas plataformas como ruedas tenga.

PESAJE DE VEHÍCULOS POR CADA RUEDA

El pesaje por rueda es esencial para el correcto equilibrio del vehículo y la seguridad en las frenadas y aceleraciones de este o su paso por curvas.

PESAJE POR EJES

El pesaje por ejes permite conocer en cada tipo de vehículos su cumplimiento en cuanto a cargas máximas.
Para efectuar una pesada precisa es necesario corregir la diferencia de altura de los otros ejes si es el caso según vehículo y compensarlo, por ello es necesario la ayuda de esterillas de compensación.

SUMA DE RUEDAS

Pesaje simultáneo de totas las ruedas del vehículo.

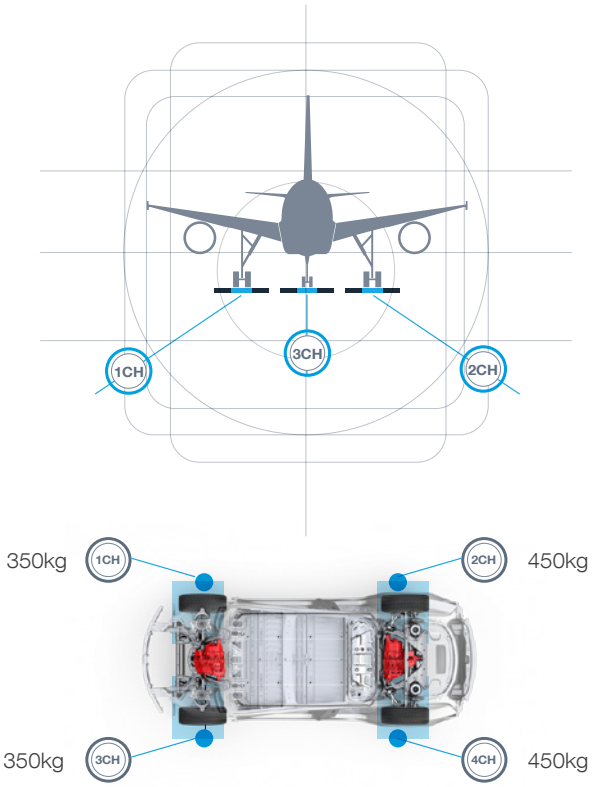

1.600 kg

SUMA DE EJES PESAJES ESTÁTICO 0 Km/h >>

Pesaje del vehículo por ejes.

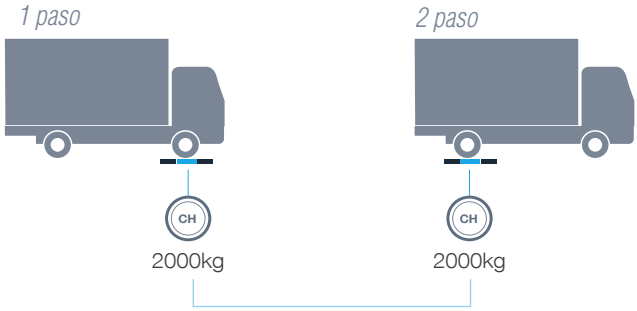

4.000 kg

#nivelación

PARA UN BUEN RESULTADO DE PESAJE PRECISA DE UN ANÁLISIS DE COMPENSACIÓN DE NIVELES

Con las esterillas se consigue nivelar las ruedas que están en contacto con la plataforma y las que están fuera de ella con lo que obtenemos una mayor precisión en la pesada.

Se aconseja el uso de estas alfombrillas de 3 metros. Se deben nivelar las ruedas que están a menos de 1m de distancia con respecto a las que están en contacto con la plataforma para obtener el peso correcto.

PESAJE DINÁMICO - EJES 5 Km/h >>

Pesaje del vehículo por ejes

32.000 kg

pesar proporciona seguridad pesaje portátil de ejes y ruedas

PESAJE DE AERONAVES

Peso al vacío del fabricante.
Peso en vacío operacional.
Peso máximo de aterrizaje (peso máximo en carretera; peso máximo al despegue; peso máximo de transferencia).

Finalmente, la operación de pesaje por rueda sirve para señalar con exactitud el centro de gravedad del avión.

Para el pesaje del centro de gravedad (balanceo) de las pequeñas aeronaves se utilizan casi exclusivamente sistemas portátiles.

Cada avión se somete a 3 operaciones de pesada: 1 operación de pesada contractual y 2 operaciones de pesada de funcionamiento. Una operación de pesaje excepcionalmente rápida teniendo en cuenta la dificultad de pesar y manejar objetos voluminosos.

Portabilidad & flexibilidad

Combinación desde 2 puntos
hasta más de 10 puntos de pesaje*

** Aplicaciones especiales a consultar*
Cálculo del baricentro no disponible

ÍNDICE DE PRODUCTOS

PLATAFORMAS *PESA RUEDAS BAJO PERFIL*

M VERIF

14 BPRC

14 BPRF

Plataformas pesa ruedas de bajo perfil

PLATAFORMAS *PESA RUEDAS*

NO VERIF

16 BPRE

Plataformas pesa ruedas de bajo perfil

PLATFORMAS *PESA RUEDAS*

M VERIF

18 PMQ

19 PMR

20 PMS

21 PMT

22 PMU

Plataformas para sistema pesa ruedas

ACCESORIOS

23 MARCO PARA EMPOTRAR

23 TAPAS

INDICADOR *PESA RUEDAS*

24 GI620 LCD

Especialmente indicado para el pesaje y el cálculo de las coordenadas el centro de gravedad de vehículos, camiones, aviones, containers, etc.de bajo perfil.

SOFTWARE

27 GIMANAGER

28 GESTRUCK

30 GESDYN

Configuración y gestión del indicador y pesadas efectuadas.

GARANTÍA, RMA, CONDICIONES DE VENTA

33 GARANTÍA

34 RMA

35 CONDICIONES DE VENTA

BPR C/F

PLATAFORMA DE BAJO PERFIL

2 OPCIONES
BPRC & BPRF

DESCRIPCIÓN

Plataformas pesa ruedas de bajo perfil, conectadas a un visor digital de peso para configurar sistemas de pesaje de vehículos en pesaje estático y/o dinámico (para todos los vehículos homologados para la circulación en carretera). Aprobación Metrológica CE-M en pesaje estático Clase IIII.

CARACTERÍSTICAS PRINCIPALES

Estructura	Estructura de aluminio
Protección	IP66
Instalación	Sobresuelo y empotrada
	Conjunto de 2 plataformas para pesar un eje
Sobrecarga máxima aceptable	120%
Temperatura de funcionamiento	-10ºC +50ºC
Longitud de cable	15 metros
Peso	versión C:23 kg y versión F:38 kg
Versiones	BRPC
	BPRF

INCLUYE

Cada plataforma se suministra con un maletín de transporte para facilitar la manipulación y uso.

Fácil instalación: un conjunto de dos plataformas con alfombrillas para nivelar y el indicador se monta en menos de 10 minutos por una sola persona.
Conjunto de 2 plataformas para pesar un eje

INDICADOR OPCIONAL
» SERIE GI620
Ver página 22

FIRMWARE
» Pesa ejes
» Pesa ruedas

OPCIONALES

POSIBLE ACCESORIOS

Juego de esterillas
Macos para empotrar

POSIBLES INDICADORES

GI620

IMPORTANTE

En caso de suma de pesos de varios ejes, evitar el pesaje de cargas líquidas porqué en este caso la precisión y la repetibilidad son insuficientes.

La superficie de apoyo por debajo las plataformas debe ser plana y bien nivelada para poder soportar cargas por lo menos de 100 kg/cm2 (valor usual del hormigón 4.25)

Además de la resistencia superficial descrita, la base de apoyo también debe soportar sin ceder cargas concentradas de 1,5 veces la capacidad máxima de la plataforma.

Las plataformas deben estar apoyadas sobre una superficie áspera o fijadas al suelo con sus respectivos accesorios.

NOTA: comprobar siempre que todas las ruedas estén a la misma altura (el ángulo resultante de un posible desnivel debe ser inferior a 0,5°).

DIMENSIONES (mm)

BPRC 800x350 mm (superficie de pesaje)

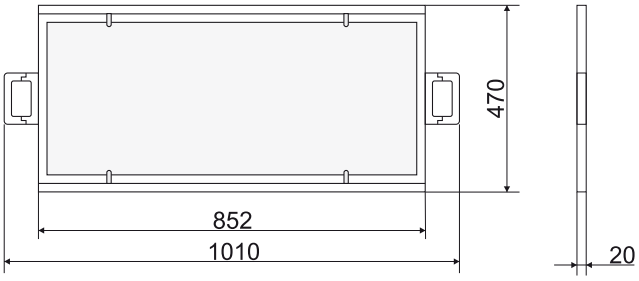

BPRF 882x500 mm (superficie de pesaje)

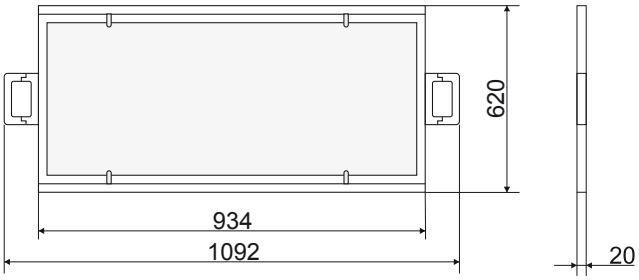

REFERENCIAS

Referencia	Peso (kg)	Capacidad (kg)	Fracción (kg)	# Código
BPR10000C	23	10000	5	190006
BPR15000C	23	15000	5	190009
BPR10000F	38	10000	5	190008
BPR15000F	38	15000	5	190011

REFERENCIAS M

Referencia	Peso (kg)	Capacidad (kg)	Fracción (kg)	# Código
M BPR10000CM	23	10000	50	190007
M BPR15000CM	23	15000	50	190010
M BPR10000FM	38	10000	50	190039
M BPR15000FM	38	15000	50	190038

* Las plataformas son suministradas individualmente

ACCESORIOS

Descripción	# Código
Juego de esterillas por plataforma (2u) 0,5m para BPRC	190074
Juego de esterillas por plataforma (2u) 3m para BPRC	190073
Juego de esterillas por plataforma (2u) 0,5m para BPRF	190071
Juego de esterillas por plataforma (2u) 3m para BPRF	190072
Juego de 2 marcos para empotrar plataformas BPRC	190001
Juego de 2 marcos para empotrar plataformas BPRF	190005
Indicador GI620 LCD portátil (necesario elegir 1 firmware)	210268
Firmware Pesa ruedas	330006
Firmware Pesa ejes	330007

GIROPES

BPR C/F

PLATAFORMA DE BAJO PERFIL

Detalle uso con opcional esterilla de 3m BPR C/F

Detalle en uso BPR C/F

Detalle montaje BPR C/F

Protección de cables BPR C/F

Espacio en el maletero

BPR^{E}

PLATAFORMA DE BAJO PERFIL

DESCRIPCIÓN

Plataformas pesa ruedas conectables al visor digital de peso GI620 para configurar sistemas portátiles de pesaje de vehículos (coches, furgonetas, pequeños vehículos comerciales).

CARACTERÍSTICAS PRINCIPALES

Estructura	Aluminio
Protección	IP66
Instalación	Sobresuelo
Sobrecarga máxima aceptable	120%
Sobrecarga última	150%
Temperatura de funcionamiento	-10ºC +50ºC
Peso por plataforma	12 kg
Longitud de cable	15 metros
Versiones	2000 kg
	5000 kg

INCLUYE

Cada plataforma incluye dos rampas de acceso en aluminio para facilitar el acceso de las ruedas sobre la plataforma.

Cada plataforma se suministra con un maletín de transporte.

Fácil y rápida instalación. Un conjunto de 2 plataformas y su indicador se puede montar en menos de 10 minutos por una sola persona.

INDICADOR OPCIONAL
» SERIE GI620
Ver página 22

FIRMWARE
» Pesa ejes
» Pesa ruedas

IMPORTANTE

En caso de suma de pesos de varios ejes, evitar el pesaje de cargas líquidas porqué en este caso la precisión y la repetibilidad son insuficientes.

La superficie de apoyo por debajo las plataformas debe ser plana y bien nivelada para poder soportar cargas por lo menos de 100 kg/cm2 (valor usual del hormigón 4.25)

Además de la resistencia superficial descrita, la base de apoyo también debe soportar sin ceder cargas concentradas de 1,5 veces la capacidad máxima de la plataforma.

Las plataformas deben estar apoyadas sobre una superficie áspera o fijadas al suelo con sus respectivos accesorios.

NOTA: comprobar siempre que todas las ruedas estén a la misma altura (el ángulo resultante de un posible desnivel debe ser inferior a 0,5°).

BPR^E

PLATAFORMA DE BAJO PERFIL

DIMENSIONES (mm)

BPRE 402x332 mm

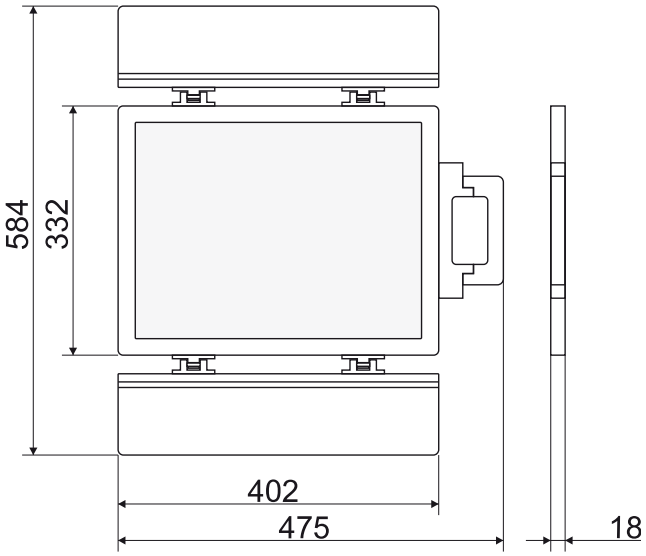

Detalle uso

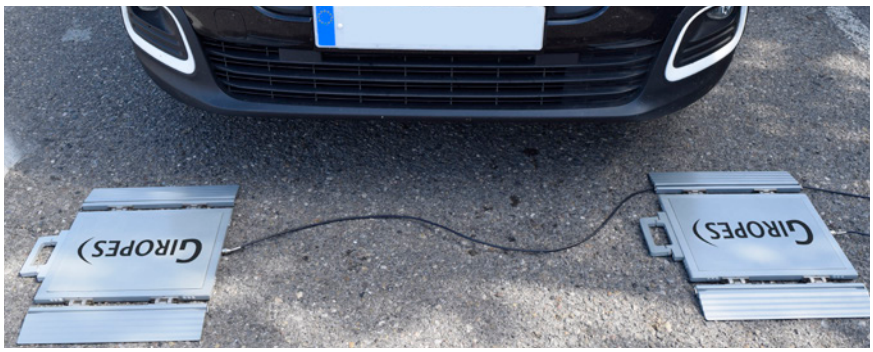

Detalle pasa cable

Detalle montaje rampa

REFERENCIAS M

Referencia	Peso (kg)	Capacidad (kg)	Fracción (kg)	# Código
M BPR2000E	12	2000	1	190084
M BPR5000E	12	5000	2	190085

* Las plataformas son suministradas individualmente

ACCESORIOS

Descripción	# Código
Indicador GI620 LCD portátil (necesario elegir firmware)	210268
Firmware Pesa ruedas	330006
Firmware Pesa ejes	330007

Detalle transporte

PMQ

PLATAFORMA PESA RUEDAS

PMQ
400 mm x 300 mm

Goma antideslizante en la parte inferior del pie para un mejor agarre con la superficie.

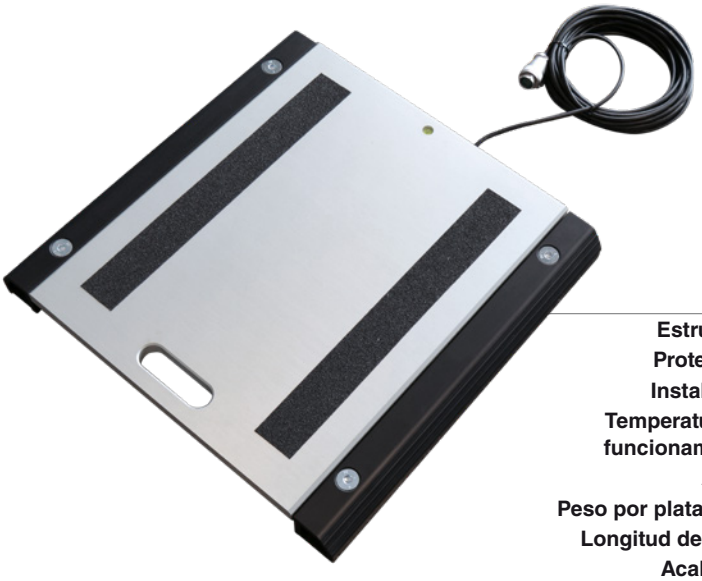

CARACTERÍSTICAS PRINCIPALES

Estructura	Aluminio
Protección	IP68
Instalación	Sobresuelo portátil
Temperatura de funcionamiento	-10C° a +40C°
Altura	58 mm
Peso por plataforma	14 kg
Longitud de cable	10 metros
Acabados	Anodizados en color plata la plataforma y negros los pies.
Versiones	para uso legal CE-M para uso interno

IMPORTANTE

Goma antideslizante en la parte inferior del pie para un mejor agarre con la superficie.

Disponible en versión para Metrología Legal.

Acabados anodizados en color plata la plataforma y negros los pies

Las plataformas deben estar apoyadas sobre una superficie áspera o fijadas al suelo con sus respectivos accesorios.

NOTA: comprobar siempre que todas las ruedas estén a la misma altura (el ángulo resultante de un posible desnivel debe ser inferior a 0,5°).

CARACTERÍSTICAS en versión metrología legal

El peso por plataforma individual es utilizable en transacciones comerciales. Las divisiones CE-M se refiere al peso individual de la plataforma

El peso total del vehículo es utilizable para transacciones comerciales según aplicación del cliente.

Sistemas pesa ruedas, donde el número de plataformas es igual al número de ruedas del vehículo, esta homologada, porque el peso del vehículo se determina con una sola pesada.

Sistema pesa ejes únicamente válidos para uso interno.

La división CE-M con la cual el peso total del vehículo está indicado en los sistemas de pesa ruedas (4 plataformas) es igual a las divisiones de las plataformas individuales.

REFERENCIAS USO INTERNO

Referencia	Peso (kg)	Capacidad (kg)	Fracción (kg)	Fracción CE-M (kg)	Célula inox # Código		Célula níquel # Código	
PMQ0.6	14	600	0,1	-	190134		190177	
PMQ1.5	14	1500	0,2	-	190135		190178	
PMQ3	14	3000	0,5	-	190136		190179	
PMQ6	14	6000	1	-	190137		190180	
PMQ10	14	10000	2	-	190138		190181	

REFERENCIAS USO LEGAL CE-M M

Referencia	Peso (kg)	Capacidad (kg)	Fracción (kg)	Fracción CE-M (kg)	# Código		# Código	
M PMQ0.6M	14	600	-	0,2	190186		190195	
M PMQ1.5M	14	1500	-	0,5	190187		190196	
M PMQ3M	14	3000	-	1	190188		190197	
M PMQ6M	14	6000	-	2	190189		190198	
M PMQ10M	14	10000	-	5	190190		190199	

* Las plataformas son suministradas individualmente

INDICADOR OPCIONAL
» SERIE GI620
Ver página 22

FIRMWARE
» Pesa ejes
» Pesa ruedas

ACCESORIOS

Descripción	# Código	
Indicador GI620 LCD portátil (necesario elegir firmware)	210268	
Firmware Pesa ruedas	330006	
Firmware Pesa ejes	330007	

PMR

PLATAFORMA PESA RUEDAS

PMR
500 mm x 400 mm

Goma antideslizante en la parte inferior del pie para un mejor agarre con la superficie.

CARACTERÍSTICAS PRINCIPALES

Estructura	Aluminio
Protección	IP68
Instalación	Sobresuelo portátil
Temperatura de funcionamiento	-10C° a +40C°
Altura	58 mm
Peso por plataforma	18 kg
Longitud de cable	10 metros
Acabados	Anodizados en color plata la plataforma y negros los pies.
Versiones	para uso legal CE-M para uso interno

CARACTERÍSTICAS en versión metrología legal

El peso por plataforma individual es utilizable en transacciones comerciales. Las divisiones CE-M se refiere al peso individual de la plataforma

El peso total del vehículo es utilizable para transacciones comerciales según aplicación del cliente.

Sistemas pesa ruedas, donde el número de plataformas es igual al número de ruedas del vehículo, esta homologada, porque el peso del vehículo se determina con una sola pesada.

Sistema pesa ejes únicamente válidos para uso interno.

La división CE-M con la cual el peso total del vehículo está indicado en los sistemas de pesa ruedas (4 plataformas) es igual a las divisiones de las plataformas individuales.

IMPORTANTE

Goma antideslizante en la parte inferior del pie para un mejor agarre con la superficie.

Disponible en versión para Metrología Legal.

Acabados anodizados en color plata la plataforma y negros los pies

Las plataformas deben estar apoyadas sobre una superficie áspera o fijadas al suelo con sus respectivos accesorios.

NOTA: comprobar siempre que todas las ruedas estén a la misma altura (el ángulo resultante de un posible desnivel debe ser inferior a 0,5°).

REFERENCIAS USO INTERNO

Referencia	Peso (kg)	Capacidad (kg)	Fracción (kg)	Fracción CE-M (kg)	Célula inox # Código		Célula níquel # Código	
PMR1.5	18	1500	0,2	-	190041		190100	
PMR3	18	3000	0,5	-	190047		190101	
PMR6	18	6000	1	-	190050		190102	
PMR10	18	10000	2	-	190043		190103	
PMR15	18	15000	2	-	190046		190104	

REFERENCIAS USO LEGAL CE-M M

Referencia	Peso (kg)	Capacidad (kg)	Fracción (kg)	Fracción CE-M (kg)	# Código		# Código	
M PMR1.5M	18	1500	-	0,5	190042		190105	
M PMR3M	18	3000	-	1	190049		190106	
M PMR6M	18	6000	-	2	190051		190107	
M PMR10M	18	10000	-	5	190044		190108	
M PMR15M	18	15000	-	5	190045		190109	

* Las plataformas son suministradas individualmente

ACCESORIOS

Descripción	# Código	
Juego de 2 marcos para empotrar plataformas PMR (500 x 400 mm)	190002	
Juego de 2 tapas para proteger plataformas PMR (500 x 400 mm)	190048	
Indicador GI620 LCD portátil (necesario elegir firmware)	210268	
Firmware Pesa ruedas	330006	
Firmware Pesa ejes	330007	

INDICADOR OPCIONAL
» SERIE GI620
Ver página 22

FIRMWARE
» Pesa ejes
» Pesa ruedas

PMS

PLATAFORMA PESA RUEDAS

PMS
700 mm x 450 mm

Goma antideslizante en la parte inferior del pie para un mejor agarre con la superficie.

Con ruedas para facilitar el transporte.

CARACTERÍSTICAS PRINCIPALES

Estructura	Aluminio
Protección	IP68
Instalación	Sobresuelo portátil
Temperatura de funcionamiento	-10C° a +40C°
Altura	58 mm
Peso por plataforma	26 kg
Longitud de cable	10 metros
Acabados	Anodizados en color plata la plataforma y negros los pies.
Versiones	para uso legal CE-M para uso interno

IMPORTANTE

Goma antideslizante en la parte inferior del pie para un mejor agarre con la superficie.

Disponible en versión para Metrología Legal.

Acabados anodizados en color plata la plataforma y negros los pies

Las plataformas deben estar apoyadas sobre una superficie áspera o fijadas al suelo con sus respectivos accesorios.

NOTA: comprobar siempre que todas las ruedas estén a la misma altura (el ángulo resultante de un posible desnivel debe ser inferior a 0,5°).

CARACTERÍSTICAS en versión metrología legal

El peso por plataforma individual es utilizable en transacciones comerciales. Las divisiones CE-M se refiere al peso individual de la plataforma

El peso total del vehículo es utilizable para transacciones comerciales según aplicación del cliente.

Sistemas pesa ruedas, donde el número de plataformas es igual al número de ruedas del vehículo, esta homologada, porque el peso del vehículo se determina con una sola pesada.

Sistema pesa ejes únicamente válidos para uso interno.

La división CE-M con la cual el peso total del vehículo está indicado en los sistemas de pesa ruedas (4 plataformas) es igual a las divisiones de las plataformas individuales.

REFERENCIAS USO INTERNO

Referencia	Peso (kg)	Capacidad (kg)	Fracción (kg)	Fracción CE-M (kg)	Célula inox # Código		Célula níquel # Código	
PMS6	26	6000	1	-	190057		190110	
PMS10	26	10000	2	-	190052		190111	
PMS15	26	15000	2	-	190055		190112	

REFERENCIAS USO LEGAL CE-M M

Referencia	Peso (kg)	Capacidad (kg)	Fracción (kg)	Fracción CE-M (kg)	# Código		# Código	
M PMS6M	26	6000	-	2	190059		190113	
M PMS10M	26	10000	-	5	190053		190114	
M PMS15M	26	15000	-	5	190054		190115	

* Las plataformas son suministradas individualmente

INDICADOR OPCIONAL
» SERIE GI620
Ver página 22

FIRMWARE
» Pesa ejes
» Pesa ruedas

ACCESORIOS

Descripción	# Código	
Juego de 2 marcos para empotrar plataformas PMS (700x450mm)	190003	
Juego de 2 tapas para proteger plataformas PMS (700x450mm)	190056	
Indicador GI620 LCD portátil (necesario elegir firmware)	210268	
Firmware Pesa ruedas	330006	
Firmware Pesa ejes	330007	

PMT

PLATAFORMA PESA RUEDAS

CARACTERÍSTICAS PRINCIPALES

Estructura Aluminio
Protección IP68
Instalación Sobresuelo
Temperatura de funcionamiento -10C° a +40C°
Altura 58 mm
Peso por plataforma 41 kg
Longitud de cable 10 metros
Acabados Anodizados en color plata la plataforma y negros los pies.
Versiones para uso legal CE-M
para uso interno

PMT
900 mm x 500 mm

Goma antideslizante en la parte inferior del pie para un mejor agarre con la superficie.

Con ruedas para facilitar el transporte.

CARACTERÍSTICAS en versión metrología legal

El peso por plataforma individual es utilizable en transacciones comerciales. Las divisiones CE-M se refiere al peso individual de la plataforma

El peso total del vehículo es utilizable para transacciones comerciales según aplicación del cliente.

Sistemas pesa ruedas, donde el número de plataformas es igual al número de ruedas del vehículo, esta homologada, porque el peso del vehículo se determina con una sola pesada.

Sistema pesa ejes únicamente válidos para uso interno.

La división CE-M con la cual el peso total del vehículo está indicada en los sistemas de pesa ruedas (4 plataformas) es igual a las divisiones de las plataformas individuales.

IMPORTANTE

Goma antideslizante en la parte inferior del pie para un mejor agarre con la superficie.

Disponible en versión para Metrología Legal.

Acabados anodizados en color plata la plataforma y negros los pies

Las plataformas deben estar apoyadas sobre una superficie áspera o fijadas al suelo con sus respectivos accesorios.

NOTA: comprobar siempre que todas las ruedas estén a la misma altura (el ángulo resultante de un posible desnivel debe ser inferior a 0,5°).

REFERENCIAS USO INTERNO

Referencia	Peso (kg)	Capacidad (kg)	Fracción (kg)	Fracción CE-M (kg)	Célula inox # Código		Célula níquel # Código	
PMT6	41	6000	1	-	190067		190116	
PMT10	41	10000	2	-	190060		190117	
PMT15	41	15000	2	-	190062		190118	
PMT20	41	20000	2	-	190064		190119	

REFERENCIAS USO LEGAL CE-M M

Referencia	Peso (kg)	Capacidad (kg)	Fracción (kg)	Fracción CE-M (kg)	# Código		# Código	
M PMT6M	41	6000	-	2	190068		190120	
M PMT10M	41	10000	-	5	190061		190121	
M PMT15M	41	15000	-	5	190063		190122	
M PMT20M	41	20000	-	5	190065		190123	

* Las plataformas son suministradas individualmente

ACCESORIOS

Descripción	# Código	
Juego de 2 marcos para empotrar plataformas PMT (900x500mm)	190004	
Juego de 2 tapas para proteger plataformas PMT (900x500mm)	190066	
Indicador GI620 LCD portátil (necesario elegir firmware)	210268	
Firmware Pesa ruedas	330006	
Firmware Pesa ejes	330007	

INDICADOR OPCIONAL
» SERIE GI620
Ver página 22

FIRMWARE
» Pesa ejes
» Pesa ruedas

PMU

PLATAFORMA PESA RUEDAS

PMU
900 mm x 700 mm

Goma antideslizante en la parte inferior del pie para un mejor agarre con la superficie.

Con ruedas para facilitar el transporte.

CARACTERÍSTICAS PRINCIPALES

Estructura	Aluminio
Protección	IP68
Instalación	Sobresuelo portátil
Temperatura de funcionamiento	-10C° a +40C°
Altura	75 mm
Peso por plataforma	70 kg
Longitud de cable	10 metros
Acabados	Anodizados en color plata la plataforma y negros los pies.
Versiones	para uso legal CE-M para uso interno

IMPORTANTE

Goma antideslizante en la parte inferior del pie para un mejor agarre con la superficie.

Disponible en versión para Metrología Legal.

Acabados anodizados en color plata la plataforma y negros los pies

Las plataformas deben estar apoyadas sobre una superficie áspera o fijadas al suelo con sus respectivos accesorios.

NOTA: comprobar siempre que todas las ruedas estén a la misma altura (el ángulo resultante de un posible desnivel debe ser inferior a 0,5°).

CARACTERÍSTICAS en versión metrología legal

El peso por plataforma individual es utilizable en transacciones comerciales. Las divisiones CE-M se refiere al peso individual de la plataforma

El peso total del vehículo es utilizable para transacciones comerciales según aplicación del cliente.

Sistemas pesa ruedas, donde el número de plataformas es igual al número de ruedas del vehículo, esta homologada, porque el peso del vehículo se determina con una sola pesada.

Sistema pesa ejes únicamente válidos para uso interno.

La división CE-M con la cual el peso total del vehículo está indicado en los sistemas de pesa ruedas (4 plataformas) es igual a las divisiones de las plataformas individuales.

REFERENCIAS USO INTERNO

Referencia	Peso (kg)	Capacidad (kg)	Fracción (kg)	Fracción CE-M (kg)	Célula inox # Código	Célula níquel # Código
PMU10	70	10000	2	-	190139	190182
PMU15	70	15000	2	-	190140	190183
PMU20	70	20000	2	-	190141	190184
PMU25	70	25000	2	-	190142	190185

REFERENCIAS USO LEGAL CE-M M

Referencia	Peso (kg)	Capacidad (kg)	Fracción (kg)	Fracción CE-M (kg)	# Código	# Código
M PMU10M	70	10000	-	5	190191	190200
M PMU15M	70	15000	-	5	190192	190201
M PMU20M	70	20000	-	5	190193	190202
M PMU25M	70	25000	-	5	190194	190203

* Las plataformas son suministradas individualmente

INDICADOR OPCIONAL
» SERIE GI620
Ver página 22

FIRMWARE
» Pesa ejes
» Pesa ruedas

ACCESORIOS

Descripción	# Código
Juego de 2 marcos para empotrar plataformas PMU (900x700mm)	190132
Juego de 2 tapas para proteger plataformas PMU (900x700mm)	190131
Indicador GI620 LCD portátil (necesario elegir firmware)	210268
Firmware Pesa ruedas	330006
Firmware Pesa ejes	330007

MARCO PARA EMPOTRAR
PMR-PMS-PMT-PMU

REFERENCIAS

Referencia	Descripción	# Código
PMR300	Juego de 2 marcos para empotrar plataformas PMR (500x400mm)	190002
PMS300	Juego de 2 marcos para empotrar plataformas PMS (700x450mm)	190003
PMT300	Juego de 2 marcos para empotrar plataformas PMT (900x500mm)	190004
PMU300	Juego de 2 marcos para empotrar plataformas PMU (900x700mm)	190132

TAPA PARA PROTEGER LA PLATAFORMA
PMR-PMS-PMT-PMU

REFERENCIAS

Referencia	Descripción	# Código
PMR301	Juego de 2 tapas para proteger plataformas PMR (500x400mm)	190048
PMS301	Juego de 2 tapas para proteger plataformas PMS (700x450mm)	190056
PMT301	Juego de 2 tapas para proteger plataformas PMT (900x500mm)	190066
PMU301	Juego de 2 tapas para proteger plataformas PMU (900x700mm)	190131

VISTA DEL CONJUNTO

MARCO PARA EMPOTRAR + TAPA PARA PROTEGER LA PLATAFORMA

GI620

INDICADOR MALETA

GI620 PORTÁTIL

INDICADOR DE PESO PARA PLATAFORMAS PESADORAS PORTÁTILES

Teclado	Impermeable alfanumérico con 12 teclas y 7 teclas de operación
Input/Output	4 canales 1 output RS232 (de serie) 1 output USB (opcional) - para carga/descarga de datos
Protección	IP54 (IP65 con la maleta cerrada)
Pantalla	LCD con 6 dígitos de 27mm de altura y 14 segmentos que facilitan la lectura
Unidades	kg
Impresora	Térmica integrada de serie
Tiquete	Completamente configurable (GiManager)
Homologación	Homologables CE-M (OIML R-76 / EN 45501)
Firmwares disponibles	Pesa ejes / Pesa ruedas
Alimentación	230VAC
Alimentación 12Vdc	Para toma de coche o batería externa (accesorios no incluidos)
Batería	Litio recargable. 7,4V-2,6Ah Duración en uso intenso: 5 horas
Dimensiones (mm)	425 x 390 x 165 (incluye maleta)
Peso (kg)	5

GI620

INDICADOR MALETA

GI620 PORTÁTIL

FUNCIONES	PESA RUEDAS	PESA EJES
» Control de cero en todas las plataformas	✓	✓
» Visualización de peso de cada plataforma (pesa ejes estático)	✓	✓
» Visualización de peso de eje (pesa ejes)		✓
» Visualización del total de plataformas (hasta 4 canales en pesa ruedas)	✓	✓
» Peso total de vehículo o vehículo y remolque		✓
» Programación de fecha y hora (reloj calendario de serie)	✓	✓
» Cálculo e impresión de baricentro (en 2, 3 o 4 plataformas). Visualización en coordenadas o gráfico	✓	
» Configuración de modos de impresión (mediante GiManager)	✓	✓
» Repetición de impresión de tiquete	✓	✓
» Listado de vehículos pesados	✓	✓
» Listado de totales pesados	✓	✓

ESPECIFICACIONES METROLÓGICAS

» Máx. 10.000e o multirango / multininterval 2 x10000e @ 0,3 µV/e en versión homologada para uso legal CE-M.

» Máx. 1.000.000 divisiones visualizables para uso interno de fábrica, con resolución interna hasta 2.000.000 de puntos.

SECCIÓN I/O

» 1 salida RS232 de serie para PC

» Wifi (opcional)

» USB (opcional) - para carga/ descarga de datos

» Memoria Alibi (opcional)

» Cargador para coche (accesorio opcional)

MEMORIA

» 1000 pesadas almacenables en memoria

» 4 códigos libres y editables con 400 registros cada uno

IDIOMAS

» Español, portugués, francés, inglés, italiano y alemán

FIRMWARES DISPONIBLES

PESA RUEDAS

» Serán necesarias el mismo número de plataformas que de ruedas del vehículo. Versión homologada con pesa ruedas y pesaje estático disponible.

» Máx canales de lectura: 4 / Max plataformas 4.

PESA EJES

» Serán necesarias dos plataformas por eje, la suma de los cuales permitirá obtener el peso del vehículo.

El pesaje por ejes podrá ser manual o automático (en sistema estático y dinámico)

INDICADORES

Descripción	# Código
Indicador maleta GI620 LCD	210268

COMUNICACIONES DE SERIE

Descripción
RS232 x 1

FIRMWARE (necesario elegir firmware)

Descripción	# Código
FW Pesa ruedas	330006
FW Pesa ejes	330007

OPCIONALES

Descripción	#Código
Wifi	-
Memoria Alibi	220008
USB	-08

SOFTWARE PC

Descripción	
Gimanager (*Descargar en la web).	
Gestruck	ver página 28
Gesdyn	ver página 26

SOFTWARES PC DISPONIBLES

Para la configuración y gestión de pesadas

Ver página 26

GIROPES
SOLUCIONES DE PESAJE

SOFTWARE
PARA PC

INTERFAZ
WEB

APLICACIONES
ANDROID

GIROPES

SOLUTIONS

SOFTWARES & APPS

www.giropes.com

Descubre nuestras soluciones, desde softwares para la gestión de pesaje de nuestros indicadores hasta las instalaciones más completas.

GIMANAGER

Software PC

Requerimientos

- SO Win 8 o Win 10
- Procesador: 1GHz
- Memoria RAM: 2GB
- Espacio Disco: 10GB

ESPECIFICACIONES

CARACTERÍSTICAS

- Interfaz rápida e intuitiva.
- Instalación simple.
- Compatibilidad única con indicadores de la familia GI6xx
- No se requiere ningún dispositivo adicional.

FUNCIONES Y APLICACIONES

- Búsqueda de indicadores conectados en red o port serie
- Descarga de actualizaciones de firmware
- Gestión de configuraciones básicas y backups de firmware
- Configuración de parámetros del indicador (generales, metrológicos y comunicaciones)
- Configuración de tiquetes

CONFIGURACIÓN DEL DISPOSITIVO GI6XX

- Parámetros metrológicos
- Parámetros AD
- Parámetros de calibración
- Configuración de comunicación
- Parámetros regionales

GIMANAGER

Descripción
Gimanager software PC (*Descargar en la web).

Software PC

Gimanager

PC Software para la configuración y visualización de los indicadores GI6XX

GESDYN

SOFTWARE

CONTROL DE CARRETERAS

Completa con:

INDICADOR OPCIONAL
SERIE GI620
Ver página 22

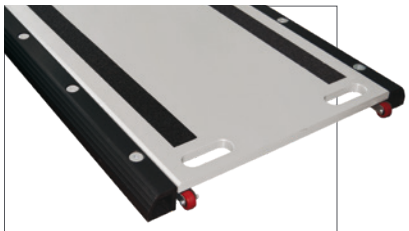

PLATAFORMA DE PESAJE
SERIE PM
Ver página 18

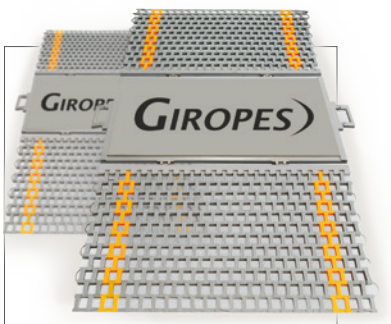

PLATAFORMA DE PESAJE
SERIE BPR
Ver página 14

GESDYN

SOFTWARE PARA EL CONTROL DE PESO EN LA CARRETERA

» GesDyn es el software de Giropès utilizado en el sistema de pesaje para detección y penalización en el tráfico.

» Incluye una selección previa de vehículos, estadísticas de tráfico y gestión de datos. De acuerdo con los parámetros y su clasificación, los vehículos serán sancionados o no. La estructura del software permite su compatibilidad con terceros dispositivos de hardware y software. Permite el ajuste de su aplicación en diferentes situaciones. También permite trabajar con periféricos de control de acceso y posicionamiento del vehículo

» GesDyn es el sistema de penalización listo para satisfacer las necesidades más exigentes y diferentes, respetando la precisión, fiabilidad y características del software.

» También le da al usuario la posibilidad de controlar el tráfico de una o más carreteras.

Permite integrar todos los módulos y accesos con los dispositivos móviles.

MÓDULOS

SALA DE CONTROL

- El módulo principal de la aplicación web es la Sala de control o WatchDesk.
- El watchDesk es una vista o iView donde los vehículos registrados son visualizados incluyendo una imagen y, en caso de infracción, la sanción o infracción asociada.
- WatchDesk permite desplegar la información asociada al registro del vehículo como su velocidad, número de ejes, clasificación del vehículo, etc.

GESTIÓN DE DATOS

- El sistema GesDyn permite llevar un control de las entidades:
- Registros: visualización de todos los vehículos registrados en el sistema. Permite una posterior consulta estadística y extracción de informes mediante perámetros de búsqueda.
- Clasificación de vehículo: listado de todas las clasificaciones de vehículos existentes.
- Reglamentación de peso: definición de los umbrales de peso, bien genéricos como en función de la clasificación de los vehículos.
- Puntos de control: Gestión de los tramos de carretera con el sistema GesDyn integrado.

DISPOSITIVOS

COMPATIBLES CON GESDYNPRO

CÁMARAS IP

- Las cámaras CCTV permiten la monitorización del punto de control, tanto de día como de noche, en tiempo real, logrando tanto imágnees en color como vídeos.

RECONOCIMIENTO AUTOMÁTICO DE MATRÍCULA

- El GesDyn Web se puede integrar con los sistemas de reconocimiento automático de matrículas (ANPR/LPR).

ESCANER 3D

- Mide las dimensiones de los vehículos en 3D. Su sensor también permite la detección de la velocidad del vehículo o su clasificación. Además, envía los datos al sistema GesDyn.

PANELES DE MENSAJES VARIABLES (VMS)

- Los paneles VMS se utilizan para comunicarse con los vehículos con evidencias de infracción. Se informa al infractor de la obligación de abandonar la vía e indicar el peso y matrícula del vehículo a la autoridad de tráfico.

GIROPES

GESDYN

SOFTWARE

CONTROL DE CARRETERAS

GESDYN ONE | PRO

GESDYN ONE
1 Punto de control

GESDYN PRO

- Múltiples puntos de control de pesaje.
- Módulos de acceso y detección de vehículos disponibles.
- Acceso disponible a Gesdyn web.

GESDYN WEB

ES LA SOLUCIÓN WEB PARA LA MONITORIZACIÓN, ANÁLISIS DE DATOS, ESTADÍSTICAS, GESTIÓN Y CONFIGURACIÓN DE LOS SISTEMAS GIRWIM

- La información se evalúa en tiempo real e inmediatamente se visualiza utilizando dispositivos móviles, como smart phones y/o tablets con acceso a internet.
- El entorno web está orientado a gestores y administradores de tráfico o cuerpos policiales
- Visualización de vehículos en tiempo real
- Reconocimiento automático de matrículas (ANPR/LPR)
- Estadísticas de tráfico.
- Indicadores visuales para la visualización de vehículos que han cometido una infracción.

GESDYN WEB

GESDYN WEB
Permitir el acceso a GESDYN PRO, desde cualquier lugar

LICENCIAS

Descripción	*Código #*	
Software GESDYN PRO (Detección y sanción en Tráfico)	280094	
GESDYNWEB Plataforma web	280079	
*GesDynWeb necesita mantenimiento y hosting (consultar)		
PLATAFORMA GESDYN CLOUD (precio anual)	280080	

GESTRUCK

SOFTWARE

CONTROL TOTAL DE LAS OPERACIONES DE PESAJE

Completa con:

INDICADOR OPCIONAL
SERIE GI620
Ver página 22

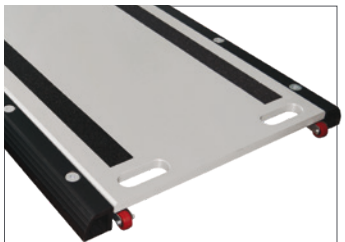

PLATAFORMA DE PESAJE
SERIE PM
Ver página 18

PLATAFORMA DE PESAJE
SERIE BPR
Ver página 14

GESTRUCK

CON GESTRUCK2 PODRÁ REGISTRAR Y PROCESAR, DE FORMA RÁPIDA Y EFICIENTE, EL TRÁFICO EN SUS BÁSCULAS PUENTE.

El software ofrece un completo control de las operaciones de pesaje de vehículos con una interfaz rápida de entender y que favorece sobre todo a la obtención de información deseada con la mayor precisión y rapidez posible.

- Control de los inventarios
- Gestión de zonas de almacenaje
- Análisis estadísticos

Soporta diferentes arquitecturas de instalación: desde la más básica con una sola estación de trabajo, a complejas instalaciones de sistemas autónomos de gestión de pesaje.

SOFTWARE PERSONALIZABLE

- Ante todo, Gestruck es personalizable en muchos aspectos como filtros, envío de datos, opciones del funcionamiento del programa, asignación de roles y usuarios. Y hasta ofrece personalización de tiquetes.

DISPOSITIVOS DE CONTROL

- Le permitirá gestionar diferentes dispositivos de control como: sistemas de control de acceso a báscula a través de barreras, señalización vertical, reconocimiento automático de matrículas a través de cámaras de vídeo IP, lectores de tarjetas de código de barras, el correcto posicionamiento del vehículo en la báscula, etc.
- GesTruck2 es un sistema incremental que se adapta a las necesidades de cada modelo de negocio. Dispone de diferentes versiones que le permiten crecer al ritmo que lo hace su empresa.

GESTRUCK

SOFTWARE

CONTROL TOTAL DE LAS OPERACIONES DE PESAJE

Licencias

Descripción	*Código #*	
Licencia PC sobremesa	280078	
Licencia adicional	280085	

Módulos

MÓDULOS PARA AMPLIAR PRESTACIONES

Descripción	*Código #*
Desarrollo del software a medida (precio/hora)	280214
Integración de sistema ERP Permite la integración con sistemas ERP de terceros. (necesario estudio previo)	280139
Desarrollo del producto del visor para el cliente Para otros protocolos no incluidos en la serie	280131
Personalización de tiquetes de pesaje Formatos de tiquetes de pesaje	280130

Características

Exportación del registro de pesaje. Permite que los informes de pesaje automático se envíen a través del correo electrónico, de directorios o de servidores FTP.

COMUNICACIÓN INTERNA Y EXTERNA

✓ ***Identificación***

Sistema de autentificación mediante tarjetas de radio frecuencia, documentos con códigos de barra o QR.

✓ ***Firma digital***

Módulo de firma digital. Con este módulo la configuración admite la signatura electrónica que constará en el tiquete dando conformidad al registro
Tableta de escritura **(Imprescindible escoger o disponer de una)*

✓ ***Sistema de sincronización de datos***

Sistema encargado de sincronizar los datos entre dos o más estaciones de trabajo Gestruck2 o entre el software Gestruck2 y el Ges2Web
*Visualización en el navegador *(a través de la plataforma Ges2Web, bajo pedido)*

MÓDULO DE PESAJE DINÁMICO

✓ ***Sistema pesa ejes***

Módulo de pesaje dinámico de baja velocidad.

CONTROL DE FLUJO

✓ ***Control de acceso/salida y posicionamiento de vehículos***

Control de acceso/salida del módulo FCS/PCS de los vehículos.

Dispositivos disponibles para el sistema de acceso/salida y posicionamiento

**Consultar especificaciones y precios*

	Código #	
Semáforo verde-rojo 12/200 con columna galvanizada de 3m	280135	
Barrera pintada con bucles inductivos y fotocélula. Mástil: 4 m.	280556	

CONDICIONES DE GARANTÍA
RMA
MAILING PUBLICITARIO E INFORMATIVO

Los precios son PVP (Impuestos y transporte no incluido).

GARANTÍA

CONDICIONES DE GARANTÍA

Giropès S.L. garantiza sus productos, comprados a través de un canal autorizado, en lo referente a defectos de materiales o de fabricación durante un periodo de dos años a partir de la fecha de envío, de acuerdo con la legislación vigente, salvo acuerdo específico en la oferta o en la aceptación del pedido.

- Quedan excluidos de la garantía los daños o efectos debidos al desgaste por el uso normal del material, por una conservación o mantenimiento inadecuados, almacenamiento o manejo erróneo, modificaciones introducidas sin el consentimiento por escrito de Giropès, y en general por causas no imputables a Giropès.
- Quedan excluidos de la garantía los accesorios tales como la batería, adaptador, cabezal térmico, etc.
- Las reparaciones se realizarán en las instalaciones de Giropès. Corren a cargo del Cliente los desmontajes, embalajes, transportes, aduanas, tasas, etc. originados por el envío del material a las instalaciones de Giropès y su posterior entrega al Cliente. El Cliente debe realizar el envío del material mediante el sistema RMA del que dispone Giropès. En este caso, no se aceptará ninguna entrega a portes debidos.
- Giropès podrá acordar con el Cliente la reparación o sustitución de las piezas defectuosas en las instalaciones del Cliente. En este caso, correrán a cargo del Cliente los gastos correspondientes al traslado del personal del servicio técnico.
- En caso de mal funcionamiento del producto, en los primeros 45 días posteriores a la entrega, se efectuará la reposición del producto (no aplicable en el caso de las básculas puente, pesatrenes, pesaejes, y otros productos de gran volumen). El cliente deberá reclamar mediante formulario RMA y devolver el material con el embalaje original en perfecto estado. Giropès se reserva el derecho de pedir imágenes y/o videos para la evaluación de cada caso y su aprobación. Giropès se hará cargo de la recogida y enviará la agencia de transporte para la recogida. Giropès se reserva el derecho de cobrar el producto y transporte en caso de comprobar manipulaciones en el producto o desperfectos/falta de embalaje.
- En el caso de la sustitución, no se inicia un nuevo plazo de garantía, si no que se vuelve a activar el cómputo del plazo pendiente de la garantía del producto original.
- Giropès no asumirá las reparaciones efectuadas por terceros.
- La reparación o sustitución de una pieza defectuosa no varía el periodo de garantía del material suministrado. No obstante, la pieza reparada o reemplazada dispondrá de un periodo de garantía de seis meses desde la fecha en la que se llevó a cabo la reparación o sustitución (mientras dure la reparación, se suspende el cómputo del plazo de dos años).
- Giropès no será responsable en ningún caso de daños indirectos y/o consecuenciales que pudieran sobrevenir como consecuencias del suministro.
- El Cliente será responsable de deshacerse de los elementos suministrados por Giropès, de acuerdo con las disposiciones reglamentarias que le son de aplicación, por su propia cuenta y responsabilidad.

GARANTÍA POR DESPERFECTOS OCASIONADOS POR EL TRANSPORTE:

- Los Clientes que reciban la mercancía dentro del Estado Español, disponen de 24h a contar a partir del momento de la recepción para comunicar a Giropès cualquier anomalía que pueda ser derivada del transporte, que aprecie en la mercancía recibida. Si no se realiza dicha comunicación durante este periodo, Giropès no asumirá ningún coste de reparación o sustitución en caso de que el producto haya quedado dañado. Este periodo se amplía a un máximo de 7 días cuando la recepción se realiza en cualquier otro país de la Unión Europea. Este período varía en función de la legislación en otros países.
- Le recordamos que dispone de un espacio llamado “Anotación de reservas” para especificar al firmar el albarán que el paquete presenta daños como golpes, roturas u otros que puedan afectar al producto y no se puedan apreciar sin abrir el paquete. Le recomendamos firmemente que complete con sus observaciones el albarán del transportista antes de firmarlo. Todos nuestros equipos disponen de Certificado CE y manual de usuario a disposición de nuestros Clientes.
- Recuerde que como fabricantes Giropes SL no incluye en la garantía los desperfectos del transporte por lo que si no lo especifican en la “Anotación de reservas” no podrá ser reclamado al transportista.

RMA

Giropès dispone de un servicio ***RMA*** (Autorización de Retorno de Mercancías) con el objetivo de mejorar las gestiones de devolución y reparación de los productos y dar un mejor servicio post-venta.

Nuestro Servicio Técnico no realiza ninguna acción con el material devuelto, a no ser que se haya gestionado a través del sistema ***RMA***.

Si no está familiarizado con nuestro sistema ***RMA***, se debe conectar a la dirección que le damos a continuación y seguir las indicaciones.

http://www.giropes.com/rma

PASO 1

Entrar en la web de GIROPES y entrar en el apartado RMA:
www.giropes.com

PASO 2

Rellenar todo el formulario para la petición del número RMA:

- ***https://www.giropes.com/rma***
- En un plazo máximo de 24 horas, Giropès responderá con un número de RMA y un formato de etiqueta.

PASO 3

Devolución del material a Giropès:

- Deberá figurar una copia del documento RMA dentro del bulto.
- El material deberá ser enviado a Giropès a portes pagados a la dirección indicada en la etiqueta, y una copia del RMA en un lugar visible.

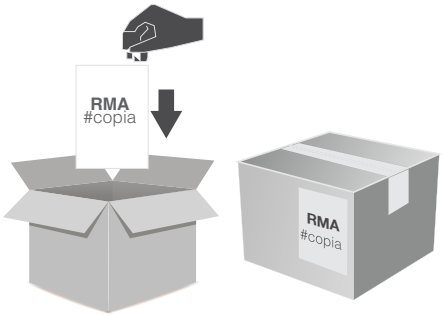

PASO 4

Resolución de la devolución y retorno del material:

- Una vez recibido el material, Giropès procederá a su verificación y/o reparación. En cuanto se resuelva la incidencia procederemos al envío del material reparado a portes debidos.

Para más información no dude en contactar con nuestro Servicio Técnico
+34 972 527 212
service@giropes.com

Los presupuestos de reparación tienen una validez de 45 días a partir de la fecha de envío. Si transcurrido este tiempo, no se ha recibido por escrito ninguna respuesta de aceptación o rechazo del presupuesto, se procederá a la devolución de la mercancía con portes a cargo del destinatario. En caso de que se rechace el envío, y, en consecuencia, fuera devuelto a nuestras instalaciones, se considerará que el material pasa a ser propiedad de GIROPES.

CONDICIONES DE VENTA

De acuerdo con las condiciones generales de venta de Giropes SL, nuestros Clientes son incorporados a nuestra base de datos, por lo que recibirán mailings con ofertas de nuestros productos y novedades al respecto de los mismos. Si desea ejercer el derecho de cancelación de este servicio, por favor, contacte con nosotros. En cada mailing que reciba, usted mismo puede darse de baja en caso de que ya no desee recibir más ofertas e información de productos de Giropès SL y sus marcas.

NOTAS REFERENTES AL CATÁLOGO

- La información de productos así como las referencias y sus precios han sido revisadas para asegurar que sea la correcta y esté al máximo de actualizada. Sin embargo, no garantizamos que no haya ningún error en la descripción y/o en los precios que se muestran ni que los productos estén disponibles en todo momento.

- Los precios son válidos salvo error tipográfico o hasta modificación de este documento. Por favor, consulte con Giropès SL para conocer siempre la última revisión del catálogo, los precios vigentes y su disponibilidad en el momento de realizar el pedido.

- Así mismo, le informamos que las imágenes de este catálogo y nuestra web no suponen ningún compromiso contractual. Giropès ofrece en esta publicación y en la web los productos de los que tiene disponibilidad y previsión de poder distribuir en el momento de realización del documento. Sin embargo, las circunstancias nos pueden llevar a ofrecer equipos alternativos o cambios de diseño, los cuales también habrán pasado nuestros exhaustivos criterios de calidad de producto.

PROPIEDAD INTELECTUAL

- La venta y entrega de equipos, software o servicios por parte de Giropès SL y sus marcas al Cliente no representa ninguna transferencia de derechos de propiedad, patentes, “copyrights”, derechos de marca, tecnologías, diseños, especificaciones, planos o cualquier otra propiedad intelectual incorporada directa o indirectamente a los equipos y software.

CONDICIONES DE PAGO

- Todos los precios mostrados en este catálogo son sin IVA. Cualquier impuesto indirecto que grave la venta corre a cargo del comprador. Coste de transporte no incluido.

- En general, la forma de pago es transferencia dentro de los 30 días naturales desde la fecha de emisión de la factura. Las modalidades y formas de pago se deben formalizar por escrito con la aceptación de Giropès SL.

- Descuento por pronto pago: puede ser aplicado un descuento del 2% por pronto pago, siempre y cuando la reposición se produzca dentro de los 15 días posteriores al recibo de la mercancía. Se efectuará la factura con pronto pago si así ha sido indicado en el momento de formalizar su pedido al envío de la mercancía, si dentro del plazo indicado no recibimos su importe, remitiremos factura sin el descuento del 2%. Cualquier queja u objeción no autoriza al comprador a demorar o suspender los pagos.

PEDIDOS

- El Cliente deberá pedir los equipos por cualquier forma de comunicación escrita. No será válido ningún pedido que no esté aceptado por Giropès SL.

RESERVA DE DOMINIO

- Por medio de la presente cláusula el Cliente cede a Giropès SL la reserva de dominio de los equipos entregados hasta el pago efectivo de los mismos y en las condiciones establecidas.

NOTAS

GIROPES

SOLUCIONES DE PESAJE

GIROPES

www.giropes.com | Linkedin:giropes-sl | giropes@giropes.com
Pol. Empordà Internacional, C/Molló 3
17469 VILAMALLA(Girona) SPAIN
T(34) 972 527 212

Plataformas Pesa Ruedas 2021